TYPICAL

2023

FOLLOW US

08 **THE BRAND**
DIE MARKE

10 **EXPLORING NEW HORIZONS**
AUF ZU NEUEN UFERN

12 **VETRON | TYPICAL SHOWROOM**
VETRON | TYPICAL AUSSTELLUNGSRAUM

14 **OUR BENEFIT**
UNSERE VORTEILE

16 **PRODUCT RANGE**
PRODUKT PROGRAMM

18 **FLAT BED (STANDARD) 1-/2-NEEDLE SEWING MACHINES**
FLACHBETT (STANDARD) 1-/2-NADEL-NÄHMASCHINEN

20 **GC6158 MD/HD**
DIRECT-DRIVE LOCKSTITCH FAST SEAMER WITH DROP FEED
DOPPELSTEPPSTICH-SCHNELLNÄHER MIT DIREKTANTRIEB UND UNTERTRANSPORT

21 **GC6716 YMD4**
DIRECT-DRIVE HIGH-SPEED LOCKSTITCH SEWING MACHINE WITH DROP AND NEEDLE FEED
DOPPELSTEPPSTICH-SCHNELLNÄHER MIT DIREKTANTRIEB, UNTER- UND NADELTRANSPORT

22 **GC6717 MD3**
DIRECT-DRIVE HIGH-SPEED LOCKSTITCH SEWING MACHINE WITH DROP FEED AND EDGE CUTTER
DOPPELSTEPPSTICH-SCHNELLNÄHER MIT DIREKTANTRIEB, UNTERTRANSPORT UND KANTENBESCHNEIDER

23 **GC6760 MD3/HD3/BD3**
DIRECT-DRIVE HIGH-SPEED LOCKSTITCH SEWING MACHINE WITH DROP- AND NEEDLE FEED
DOPPELSTEPPSTICH-SCHNELLNÄHER MIT DIREKTANTRIEB, UNTER- UND NADELTRANSPORT

24 **GC6760 X-FEED**
DIRECT-DRIVE HIGH-SPEED LOCKSTITCH SEWING MACHINE WITH X-FEED
DOPPELSTEPPSTICH-SCHNELLNÄHER MIT DIREKTANTRIEB UND X-FEED

26 **GC6760 MD3/HD3 EP**
DIRECT-DRIVE HIGH-SPEED LOCKSTITCH SEWING MACHNE WITH DROP-, NEEDLE FEED AND ELECTRONIC PULLER SYSTEM
DOPPELSTEPPSTICH-SCHNELLNÄHER MIT DIREKTANTRIEB, UNTERTRANSPORT, NADELTRANSPORT UND ELEKTRONISCHEM PULLER-SYSTEM

27 **PULLER SYSTEM GC6760**
WALZENTRANSPORT-SYSTEM GC6760

28 **GC6880A MD4/HD4**
DIRECT-DRIVE LOCKSTITCH FAST SEAMER WITH DROP FEED
DOPPELSTEPPSTICH-SCHNELLNÄHER MIT DIREKTANTRIEB UND UNTERTRANSPORT

29 **GC6890A MD4/HD4**
MODERN DIRECT-DRIVE LOCKSTITCH FAST SEAMER WITH DROP FEED
MODERNER DOPPELSTEPPSTICH-SCHNELLNÄHER MIT DIREKTANTRIEB UND UNTERTRANSPORT

30 **GC9720 MD3/HD3-ZD // GC9420 MD3-ZD**
DIRECT-DRIVE HIGH-SPEED 2-NEEDLE LOCKSTITCH SEWING MACHINE
HOCHLEISTUNGS-, 2-NADEL-DOPPELSTEPPSTICH-NÄHMASCHINE MIT DIREKTANTRIEB

31 **GC9750 MD3/HD3-ZD // GC9450 MD3-ZD**
DIRECT-DRIVE HIGH-SPEED 2-NEEDLE LOCKSTITCH SEWING MACHINE WITH SPLIT NEEDLE BAR
HOCHLEISTUNGS-, 2-NADEL-DOPPELSTEPPSTICH-NÄHMASCHINE MIT DIREKTANTRIEB UND GETEILTER NADELSTANGE

32 **CHAIN STITCH SEWING MACHINES**
KETTENSTICH-NÄHMASCHINEN

34 **GK0056A D**
DIRECT-DRIVE HIGH-SPEED FLAT BED CHAIN STITCH SEWING MACHINE
HOCHGESCHWINDIGKEITS-, FLACHBETT-, DOPPELKETTENSTICH-NÄHMASCHINE MIT DIREKTANTRIEB

36 **GN893 D // GN894 D // GN895 D**
HIGH-SPEED DIRECT-DRIVE OVERLOCK SEWING MACHINE
HOCHLEISTUNGS-, OVERLOCK-NÄHMASCHINE MIT DIREKTANTRIEB

37 **GN7100 D/3D3/4D3/5D3/5HD3**
DIRECT-DRIVE ULTRA HIGH-SPEED OVERLOCK SEWING MACHINE WITH SAFETY STITCH
ULTRA-HOCHLEISTUNGS-, OVERLOCK-NÄHMASCHINE MIT SICHERHEITSSTICH UND DIREKTANTRIEB

38 **GK321**
MULTI-NEEDLE DOUBLE CHAIN STITCH SEWING MACHINE
MEHRNADEL-, DOPPELKETTENSTICH-NÄHMASCHINE

40 **GK335 D/D3**
HIGH-SPEED FLAT BED INTERLOCK CHAIN STITCH SEWING MACHINE
HOCHGESCHWINDIGKEITS-, FLACHBETT-ÜBERDECKNAHT-KETTENSTICHNÄHMASCHINE

41 **GK335 D 12XX/NQ**
HIGH-SPEED FLAT BED INTERLOCK CHAIN STITCH SEWING MACHINE WITH PRE-CUTTING UNIT, FOLDER, PULLER AND PROGRAMMABLE BELT LOOP CUTTER
HOCHGESCHWINDIGKEITS-, FLACHBETT-ÜBERDECKNAHT-KETTENSTICHNÄHMASCHINE MIT VOR-SCHNEIDWERK, SAUMAPPARAT, WALZENTRANSPORT UND PROGRAMMIERBAREM GÜRTELSCHLAUFENSCHNEIDER

42 **GK337 D/D3**
HIGH-SPEED CYLINDER ARM INTERLOCK CHAIN STITCH SEWING MACHINE
HOCHGESCHWINDIGKEITS-, FREIARM-ÜBERDECKNAHT-KETTENSTICHNÄHMASCHINE

43 **GL13101-2/ZQ/ZQ SD**
DIRECT-DRIVE CYLINDER ARM BLINDSTITCH SEWING MACHINE
FREIARM-BLINDSTICH-NÄHMASCHINE MIT DIREKTANTRIEB

44 **FLAT BED (HEAVY DUTY) 1-/2-NEEDLE SEWING MACHINES**
FLACHBETT (SCHWERE AUSFÜHRUNG) 1-/2-NADEL NÄHMASCHINEN

46 **TW1-243**
EXTRA HEAVY-DUTY COMPOUND FEED LOCKSTITCH SEWING MACHINE
EXTRA SCHWERE DOPPELSTEPPSTICH-NÄHMASCHINE MIT 3-FACH-TRANSPORT

47 **TW1-1245 // TW1-1245V**
1-NEEDLE COMPOUND FEED LOCKSTITCH SEWING MACHINES WITH LARGE VERTICAL HOOK
1-NADEL DOPPELSTEPPSTICH-NÄHMASCHINE MIT 3-FACH-TRANSPORT UND GROSSEM VERTIKALGREIFER

48 **GC0323**
LOCKSTITCH SEWING MACHINE WITH ALTERNATING TOP AND BOTTOM FEED
DOPPELSTEPPSTICH-NÄHMASCHINE MIT UNTER- UND ALTERNIERENDEM OBERTRANSPORT

49 **GC0330A D3T2**
DIRECT DRIVE LOCKSTITCH SEWING MACHINE WITH ALTERNATING TOP AND BOTTOM FEED
DOPPELSTEPPSTICH-NÄHMASCHINE MIT DIREKTANTRIEB, UNTER- UND ALTERNIERENDEM OBERTRANSPORT

50 **GC0330Q D3T2**
DIRECT DRIVE LOCKSTITCH SEWING MACHINE WITH ALTERNATING TOP AND BOTTOM FEED AND EDGE TRIMMER
DOPPELSTEPPSTICH-NÄHMASCHINE MIT DIREKTANTRIEB, UNTER- UND ALTERNIERENDEM OBERTRANSPORT UND KANTENBESCHNEIDER

51 **GC6-7D // GC0617D**
DIRECT DRIVE 1-NEEDLE COMPOUND FEED LOCKSTITCH SEWING MACHINE
1-NADEL-, DOPPELSTEPPSTICH-NÄHMASCHINE MIT DIREKTANTRIEB UND 3-FACH-TRANSPORT

52 **GC20665 L14 D**
DIRECT-DRIVE 1-NEEDLE COMPOUND FEED LOCKSTITCH SEWING MACHINE
1-NADEL-, DOPPELSTEPPSTICH-NÄHMASCHINE MIT DIREKTANTRIEB UND 3-FACH-TRANSPORT

54 **GC20665 L14 D3T4 // GC20666 L14 D3T4**
DIRECT-DRIVE 1-/2-NEEDLE COMPOUND FEED SEWING MACHINE
1-/2-NADEL DOPPELSTEPPSTICH-NÄHMASCHINE MIT DIREKTANTRIEB UND 3-FACH-TRANSPORT

55 **GC20665 L25 // GC20665 L25 D2T3 // GC20666 L25 // GC20666 L25 D2T3**
LONG ARM 1-/2-NEEDLE COMPOUND FEED LOCK-STITCH SEWING MACHINE
LANGARM 1-/2-NADEL-DOPPELSTEPPSTICH-NÄHMASCHINE MIT 3-FACH-TRANSPORT

57 **GC20676 // GC20676 D2T3**
2-NEEDLE COMPOUND FEED LOCKSTITCH SEWING MACHINE WITH SPLIT NEEDLE BAR
2-NADEL-DOPPELSTEPPSTICH-NÄHMASCHINE MIT 3-FACH-TRANSPORT UND GETEILTER NADELSTANGE

58 **TW1-898 L28 D2T3 // TW2-898 L28 D2T3**
HIGH-PERFORMANCE 1-/2-NEEDLE COMPOUND FEED LONG ARM LOCKSTITCH SEWING MACHINE
LEISTUNGSSTARKE LANGARM-, 1-/2-NADEL-DOPPELSTEPPSTICH-NÄHMASCHINE MIT 3-FACH-TRANSPORT

60 **POST BED 1-/2-NEEDLE SEWING MACHINES**
1-/2-NADEL SÄULEN-NÄHMASCHINEN

62 **TW1/2-1500 SERIES**
TW1/2-1500 SERIE

64 **TW1-1571E-725X1.2**
FULL ELECTRONIC POST BED SEWING MACHINE WITH WHEEL FEED, DRIVEN ROLLER PRESSER, NEEDLE FEED AND HORIZONTAL EDGE TRIMMER. DRIVEN FROM BELOW
VOLLELEKTRONISCHE DOPPELSTEPPSTICH-SÄULENNÄHMASCHINE MIT SCHIEBRADTRANSPORT, ANGETRIEBENEM ROLLFUSS, NADELTRANSPORT UND HORIZONTALEM KANTENBESCHNEIDER. AN-GETRIEBEN VON UNTEN

66 **TW1-1591E-M//TW1-1591E-BH**
FULL ELECTRONIC 1-NEEDLE POST BED SEWING MACHINE
VOLLELEKTRONISCHE 1-NADEL DOPPELSTEPPSTICH-SÄULENNÄHMASCHINE

67 **TW2-1574E-M**
FULL ELECTRONIC 2-NEEDLE POST BED SEWING MACHINE
VOLLELEKTRONISCHE 2-NADEL DOPPELSTEPPSTICH-SÄULENNÄHMASCHINE

68 **TW5-898-1L14 // TW5-898-1L14 D2T5 // TW5-898-2L14X // TW5-898-2L14X D2T5**
DIRECT-DRIVE HIGH-PERFORMANCE 1-/2-NEEDLE POST BED COMPOUND FEED LOCKSTITCH SEWING MACHINE
HOCHLEISTUNGS-, 1-/2-NADEL- DOPPELSTEPPSTICH-SÄULENNÄHMASCHINE MIT DIREKTANTRIEB UND 3-FACH-TRANSPORT

70 **CYLINDER ARM 1-NEEDLE SEWING MACHINES**
1 NADEL FREIARM-NÄHMASCHINEN

72 **GC2263 // GC2263V**
HEAVY-DUTY CYLINDER ARM COMPOUND FEED SEWING MACHINE WITH VERTICAL HOOK
SCHWERE 3-FACH-TRANSPORT-, FREIARM-NÄHMASCHINE MIT VERTIKALGREIFER

73 **GC2263L14 D3T4**
DIRECT-DRIVE 1-NEEDLE LOCKSTITCH CYLINDER ARM SEWING MACHINE WITH TRIPLE TRANSPORT, THREAD TRIMMER AND VERTICAL HOOK
SCHWERE 3-FACH-TRANSPORT-, FREIARM-NÄHMASCHINE MIT DIREKTANTRIEB, FADENABSCHNEIDER UND VERTIKALGREIFER

74 **TW3-P335 B/VB/B-D2T3**
CYLINDER ARM COMPOUND FEED SEWING MACHINE
FREIARM-, DOPPELSTEPPSTICH-NÄHMASCHINE MIT 3-FACH-TRANSPORT

75 **TW3-441**
EXTRA HEAVY-DUTY COMPOUND FEED CYLINDER ARM LOCKSTITCH SEWING MACHINE
SEHR SCHWERE 3-FACH-TRANSPORT-, FREIARM-DOPPELSTEPPSTICH-NÄHMASCHINE

76 **AUTOMATIC SEWING MACHINES**
NÄHAUTOMATEN

78 **GT1790DAT-S**
ELECTRONIC CONTROLLED LOCKSTITCH SHIRT BUTTON HOLE MACHINE
ELEKTRONISCH GESTEUERTER DOPPELSTEPPSTICH-WÄSCHEKNOPFLOCH-AUTOMAT

78 **GT9820-01 // GT9820-02**
ELECTRONIC EYELET BUTTON HOLE SEWING MACHINE
ELEKTRONISCHER AUGENKNOPFLOCH-AUTOMAT

79 **GT6438 D // GT6439 D // GT6430-01 D // GT6430-02 D**
ELECTRONIC DIRECT-DRIVE LOCKSTITCH BAR TACKER
ELEKTRONISCHER DOPPELSTEPPSTICH-RIEGELAUTOMAT MIT DIREKTANTRIEB

82 **„TYPICAL TC“-AUTOMATIC SEWING MACHINES**
„TYPICAL TC“ - NÄHAUTOMATEN

84 **TC131B 0906**
ELECTRONIC DIRECT-DRIVE LOCKSTITCH PATTERN SEWING MACHINE
ELEKTRONISCHER DOPPELSTEPPSTICH-RIEGELAUTOMAT MIT DIREKTANTRIEB

86 **TC1310GB // TC1510GB // TC2210GB**
ELECTRONIC DIRECT-DRIVE LOCKSTITCH PATTERN SEWING MACHINE
ELEKTRONISCHER DOPPELSTEPPSTICH-RIEGELAUTOMAT MIT DIREKTANTRIEB

88 **TC3020GB**
ELECTRONIC DIRECT-DRIVE LOCKSTITCH PATTERN SEWING MACHINE
ELEKTRONISCHER DOPPELSTEPPSTICH-RIEGELAUTOMAT MIT DIREKTANTRIEB

90 **TC6040GB // TC12080GB**
ELECTRONIC DIRECT-DRIVE LOCKSTITCH PATTERN SEWING MACHINE
ELEKTRONISCHER DOPPELSTEPPSTICH-RIEGELAUTOMAT MIT DIREKTANTRIEB

92 **CUTTING MACHINES**
SCHNEIDEMASCHINEN

94 **RK70 // RK100**
CORDLESS ROUND KNIFE FOR CUTTING FABRIC IN THE CLOTHING AND LEATHER INDUSTRY
AKKU-UNIVERSALRUNDMESSER ZUM SCHNEIDEN VON STOFFEN, LEDER UND PVC, IN DER BEKLEIDUNGS- UND LEDERINDUSTRIE

95 **RK125**
CORDLESS ROUND KNIFE FOR CUTTING FABRIC IN THE CLOTHING AND LEATHER INDUSTRY
AKKU-UNIVERSALRUNDMESSER ZUM SCHNEIDEN VON STOFFEN, LEDER UND PVC, IN DER BEKLEIDUNGS- UND LEDERINDUSTRIE

96 **SYMBOLS**
SYMBOLE

THE BRAND
DIE MARKE

VETRON TYPICAL Europe GmbH, based in Kaiserslautern, was founded as a subsidiary of the Chinese Xi'an Typical Industries Co. Ltd., in May 2009.
Kaiserslautern, as a competence center, offers beside the comprehensive knowhow in the matter of sewing technology an excellent technical infrastructure with universities and institutes.

Economical solutions and a wide spectrum of applications. The TYPICAL range fulfills almost every standard requirement at a reasonable cost.
Since that time, the biggest chinese manufacturer of industrial sewing machines trusts into german innovative developments.

Die VETRON TYPICAL Europe GmbH mit Sitz in Kaiserslautern wurde im Mai 2009 als Tochtergesellschaft der chinesischen Xi´an Typical Industries Co. Ltd. gegründet.
Kaiserslautern als Kompetenzstandort bietet neben dem umfangreichen Know-How in Sachen Nähtechnik eine hervorragende technische Infrastruktur mit Hochschulen und Instituten.

Wirtschaftliche Lösungen und ein breites Anwendungsspektrum. Das TYPICAL-Sortiment erfüllt nahezu jede Standardanforderung zu einem vernünftigen Preis.
Seitdem vertraut der größte chinesische Hersteller von Industrienähmaschinen auf deutsche innovative Entwicklungen.

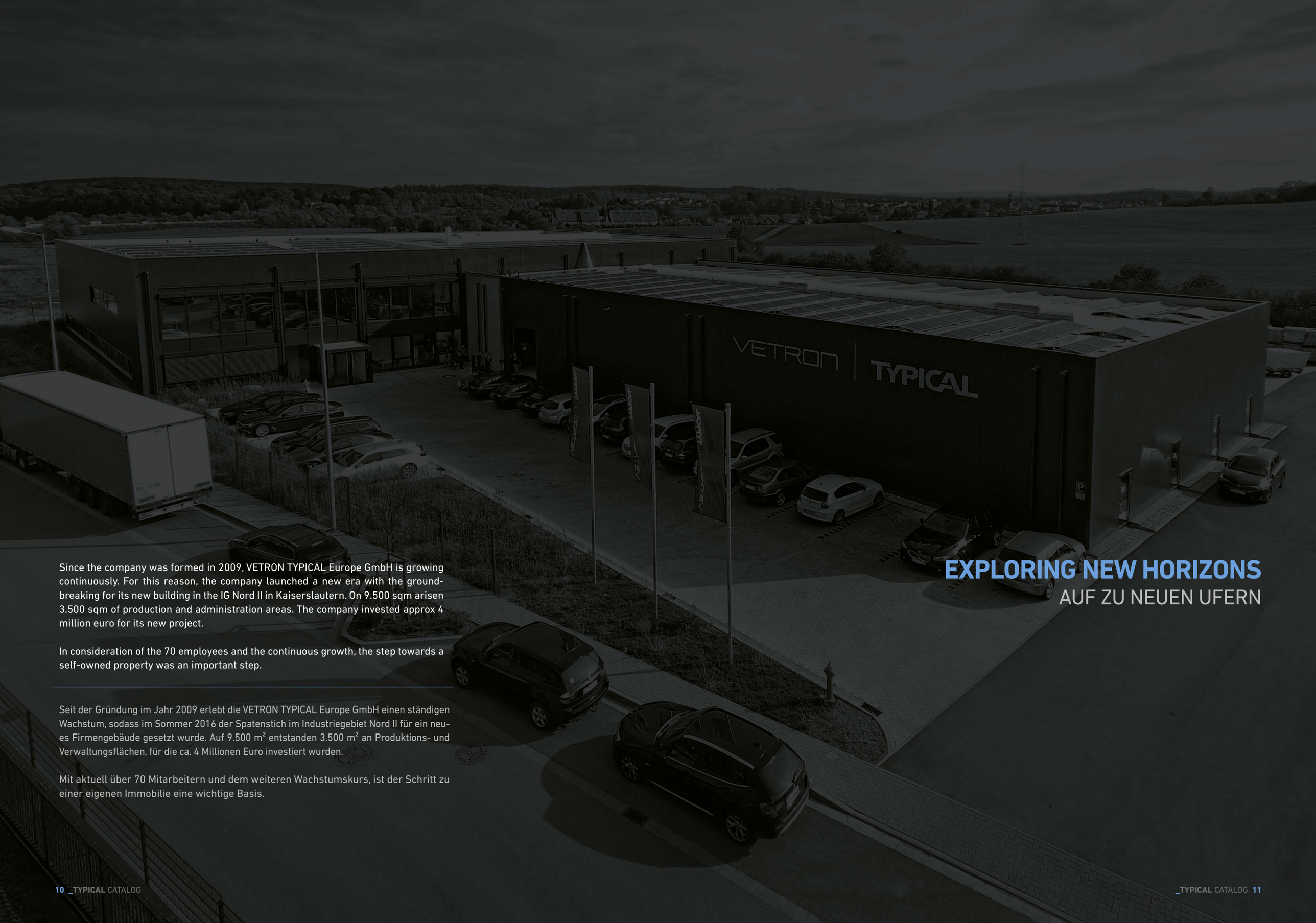

EXPLORING NEW HORIZONS
AUF ZU NEUEN UFERN

Since the company was formed in 2009, VETRON TYPICAL Europe GmbH is growing continuously. For this reason, the company launched a new era with the ground-breaking for its new building in the IG Nord II in Kaiserslautern. On 9.500 sqm arisen 3.500 sqm of production and administration areas. The company invested approx 4 million euro for its new project.

In consideration of the 70 employees and the continuous growth, the step towards a self-owned property was an important step.

Seit der Gründung im Jahr 2009 erlebt die VETRON TYPICAL Europe GmbH einen ständigen Wachstum, sodass im Sommer 2016 der Spatenstich im Industriegebiet Nord II für ein neues Firmengebäude gesetzt wurde. Auf 9.500 m² entstanden 3.500 m² an Produktions- und Verwaltungsflächen, für die ca. 4 Millionen Euro investiert wurden.

Mit aktuell über 70 Mitarbeitern und dem weiteren Wachstumskurs, ist der Schritt zu einer eigenen Immobilie eine wichtige Basis.

VETRON | TYPICAL SHOWROOM

VETRON | TYPICAL AUSSTELLUNGSRAUM

In our 180 m² showroom in Kaiserslautern you will find more than 50 sewing and welding solutions. Let our specialist staff advise you and bring your material and thread with you to find the best solution for your application.

You are welcome to send us your material for testing. We will provide you with sewing and welding patterns according to your specifications.

Use the know-how of VETRON | TYPICAL as one of the most modern research and development centers to optimize your production with our professional staff.

In unserem 180 m² großen Ausstellungsraum in Kaiserslautern finden Sie mehr als 50 Näh- und Schweißlösungen. Lassen Sie sich von unserem Fachpersonal beraten und bringen Sie am besten Ihr Material und Garn mit, um für Sie die optimale Lösung für Ihre Anwendung zu finden.

Gerne können Sie uns Ihr Material zum Testen zusenden. Wir erstellen Ihnen Näh- und Schweißmuster nach Ihren Spezifikationen.

Nutzen Sie das Know-how von VETRON | TYPICAL als eines der modernsten Forschungs- und Entwicklungszentren um Ihre Produktion mit Hilfe unserem Fachpersonal zu optimieren.

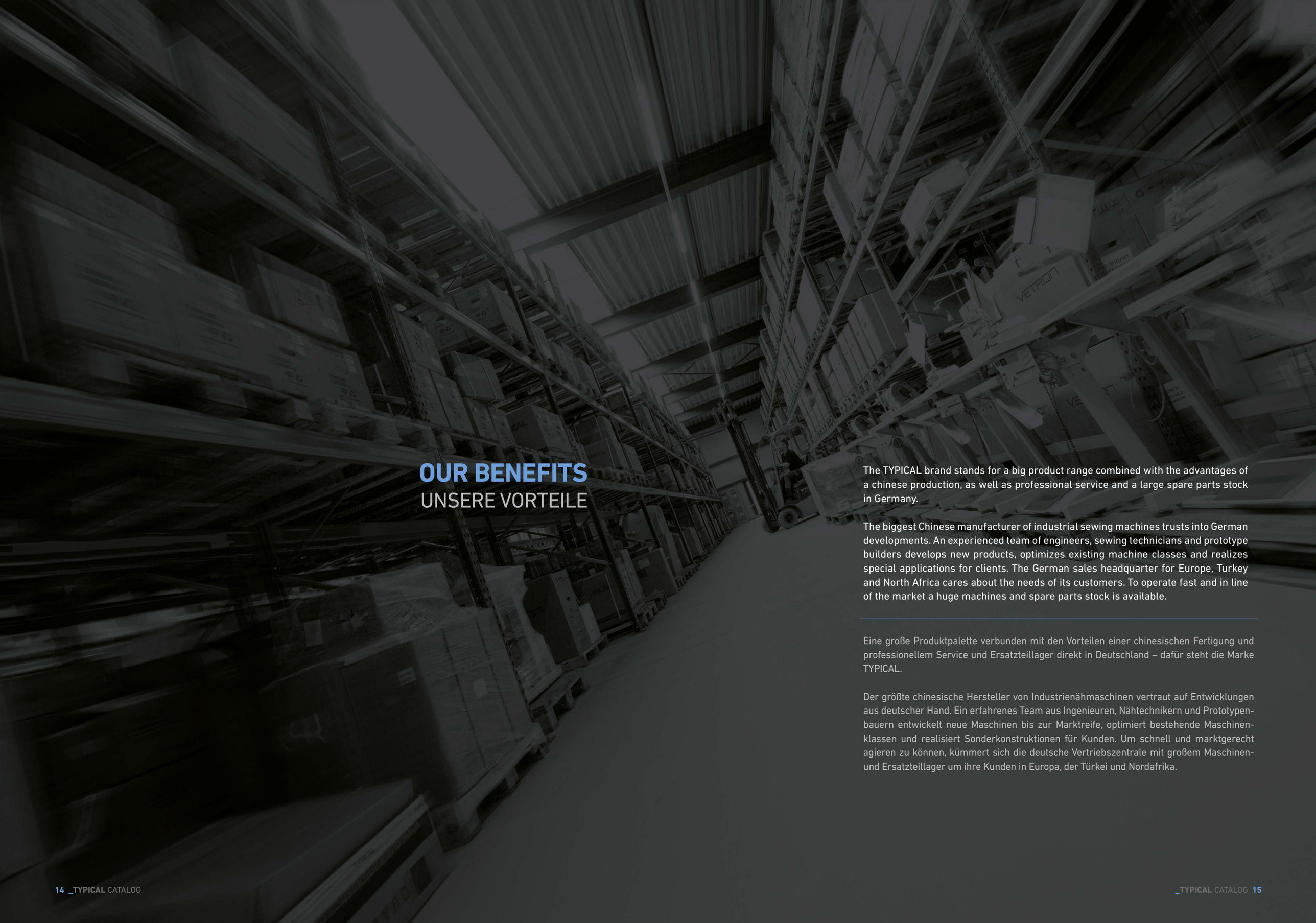

OUR BENEFITS
UNSERE VORTEILE

The TYPICAL brand stands for a big product range combined with the advantages of a chinese production, as well as professional service and a large spare parts stock in Germany.

The biggest Chinese manufacturer of industrial sewing machines trusts into German developments. An experienced team of engineers, sewing technicians and prototype builders develops new products, optimizes existing machine classes and realizes special applications for clients. The German sales headquarter for Europe, Turkey and North Africa cares about the needs of its customers. To operate fast and in line of the market a huge machines and spare parts stock is available.

Eine große Produktpalette verbunden mit den Vorteilen einer chinesischen Fertigung und professionellem Service und Ersatzteillager direkt in Deutschland – dafür steht die Marke TYPICAL.

Der größte chinesische Hersteller von Industrienähmaschinen vertraut auf Entwicklungen aus deutscher Hand. Ein erfahrenes Team aus Ingenieuren, Nähtechnikern und Prototypenbauern entwickelt neue Maschinen bis zur Marktreife, optimiert bestehende Maschinenklassen und realisiert Sonderkonstruktionen für Kunden. Um schnell und marktgerecht agieren zu können, kümmert sich die deutsche Vertriebszentrale mit großem Maschinen- und Ersatzteillager um ihre Kunden in Europa, der Türkei und Nordafrika.

PRODUCT RANGE
PRODUKT PROGRAMM

Economical solutions and a wide spectrum of applications. The TYPICAL range fulfills almost every standard requirement at a reasonable cost.

Since that time, the biggest Chinese manufacturer of industrial sewing machines trusts into German innovative developments.

An experienced team out of Engineers, Sewing Technicians and Prototype builders develops new machines up to the marketability and also optimization of existing machine classes.

Wirtschaftliche Lösungen und ein breites Anwendungsspektrum. Die TYPICAL Baureihe erfüllt nahezu jede Standardanforderung zu vernünftigen Kosten.

Der größte chinesische Hersteller von Industrienähmaschinen vertraut auf innovative Entwicklungen aus deutscher Hand.

Ein erfahrenes Team von VETRON TYPICAL Europe GmbH aus Ingenieuren, Nähtechnikern und Prototypenbauern entwickelt neue Maschinen bis zur Marktreife und optimiert bestehende Maschinenklassen.

FLAT BED (STANDARD) 1/2-NEEDLE SEWING MACHINES
FLACHBETT (STANDARD) 1/2 NADEL-NÄHMASCHINEN

- GC6158 MD/HD
- GC6716 YMD4
- GC6717 MD3
- GC6760 MD3/HD3/BD3
- GC6760 X-FEED
- GC6760 MD3/HD3 EP
- GC6880A MD3/HD3
- GC6890A MD3/HD3
- GC9720 // GC9420 MD3/HD3-ZD
- GC9750 // GC9450 MD3/HD3-ZD

CHAIN STITCH SEWING MACHINES
KETTENSTICH-NÄHMASCHINEN

- GK0056A D
- GN893 D // GN894 D // GN895 D
- GN7100 D
- GN7100 3D3/4D3/5D3/5HD3
- GK321
- GK321-4
- GK335 D // GK335 D3
- GK335 D 12XX/NQ
- GK337 D // GK337 D3
- GL13101-2/ZQ/ZQ SD

FLAT BED (HEAVY DUTY) 1/2-NEEDLE SEWING MACHINES
FLACHBETT (SCHWERE AUSFÜHRUNG) 1/2 NADEL-NÄHMASCHINEN

- TW1-243
- TW1-1245
- GC0323
- GC0330A D3T2
- GC0330Q D3T2
- GC6-7D // GC0617D
- GC20665 L14 D
- GC20665 L14 D3T4
- GC20666 L14 D3T4
- GC20665 L25 D2T3
- GC20666 L25 D2T3
- GC20676
- TW1-898 L28 D2T3
- TW2-898 L28 D2T3

CUTTING MACHNES / CORDLESS ROUND KNIFE
KABELLOSES RUNDMESSER

- RK70
- RK100
- RK125

POST BED SEWING MACHINES
SÄULEN-NÄHMASCHINEN

- TW1-1571E-725x1,2
- TW1-1591E-M
- TW1-1591E-BH
- TW2-1574E-M
- TW5-898-1L14
- TW5-898-1L14 D2T5
- TW5-898-2L14X
- TW5-898-2L14X D2T5

CYLINDER ARM SEWING MACHINES
FREIARM-NÄHMASCHINEN

- GC2263
- GC2263V
- GC2263 D2T3
- GC2263L14 D3T4
- TW3-335 B/V/D2T3
- TW3-441

AUTOMATIC SEWING MACHINES
NÄH-AUTOMATEN

- GT1790DAT-S
- GT9820-01
- GT9820-02
- GT6430-01 D
- GT6430-02 D
- GT6438 D
- GT6439 D
- TC131B 0906
- TC1310GB 01A/CH
- TC1310GB
- TC1510GB
- TC2210GB
- TC3020GB
- TC6030GB
- TC12080GB

You find more products on our website / Mehr Produkte finden Sie auf unserer Webseite

FLAT BED (STANDARD) 1-/2-NEEDLE SEWING MACHINES

FLACHBETT (STANDRARD) 1-/2-NADEL-NÄHMASCHINEN

TYPICAL GC6158 MD/HD

DIRECT-DRIVE LOCKSTITCH FAST SEAMER WITH DROP FEED FOR LIGHT TO MEDIUM MATERIALS

» Comfortable and high speed sewing
» Direct drive
» Large control panel
» Integrated bobbin winder
» Integrated LED sewing light
» Needle positioning device
» Button for needle position within operator area
» Automatic oil pump lubrication

DOPPELSTEPPSTICH-SCHNELLNÄHER MIT DIREKTANTRIEB UND UNTERTRANSPORT FÜR LEICHTE BIS MITTLERE MATERIALIEN

» Komfortables und schnelles Nähen
» Direktantrieb
» Großes Bedienfeld
» Integrierter Spuler
» Integriertes LED-Nählicht
» Nadelpositioniereinrichtung
» Taster für Nadelposition im Griffbereich der Bedienperson
» Automatische Ölpumpenschmierung

	MAX				SYSTEM	Nm			
1-Needle / 1-Nadel									
GC6158 MD	5.000*	•	5.0	21	134/ DPx5	70-110**	31.8	5/13	260 x 130
GC6158 HD	4.000*		7.0			110-140**	35		
	1/min		mm	mm		Nm	mm	mm	mm

FIELD OF APPLICATIONS // TYPISCHER EINSATZBEREICH

* Depending on process / Abhängig von der Anwendung
** Depending on version / Abhängig von der Version

TYPICAL GC6716 YMD4

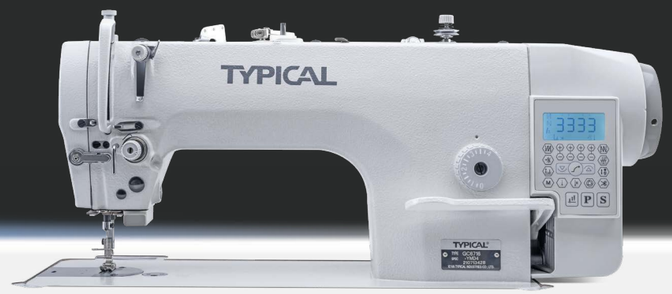

DIRECT-DRIVE HIGH-SPEED LOCKSTITCH SEWING MACHINE WITH INTEGRATED CONTROL PANEL, DROP AND NEEDLE FEED

» Integrated direct-drive for extreme smooth and vibration-free running
» Integrated control panel
» Integrated LED sewing light
» Push button on machine head for back tack
» Thread clamp for clean seam start
» Automatic thread trimmer
» Automatic back tack & presser foot lift
» Automatic oil pump lubrication system

DOPPELSTEPPSTICH-SCHNELLNÄHER MIT DIREKTANTRIEB, INTEGRIERTEM BEDIENFELD, UNTER- UND NADELTRANSPORT

» Integrierter Direktantrieb für extrem ruhigen und vibrationsfreien Lauf
» Integriertes Bedienfeld
» Integrierte LED Nählicht
» Taster am Maschinenkopf für Riegel
» Fadenklemme für sauberen Nahtanfang
» Automatischer Fadenabschneider
» Automatische Verrieglungs-Einrichtung & Nähfußlüftung
» Automatisches Ölpumpen-Schmiersystem

	MAX				SYSTEM	Nm						
1-Needle / 1-Nadel												
GC6716 YMD4	4.500*	•	4.0	21	134/ DPx5	70-110**	•	31	6/11	•	•	260 x 120
	1/min		mm	mm		Nm		mm	mm			mm

FIELD OF APPLICATIONS // TYPISCHER EINSATZBEREICH

* Depending on process / Abhängig von der Anwendung
** Depending on version / Abhängig von der Version

TYPICAL GC6717 MD3

DIRECT-DRIVE HIGH-SPEED LOCKSTITCH SEWING MACHINE WITH DROP FEED AND EDGE CUTTER

» Edge cutter
» Integrated direct-drive (500 Watt) for extreme smooth and vibration-free running
» Automatic oil pump lubrication system
» Integrated bobbin winder
» Integrated LED sewing light
» Push button on machine head for half-stitch function & back tack
» Automatic thread trimmer, thread wiper, back tack & presser foot lift
» Reduction of energy consumption

DOPPELSTEPPSTICH-SCHNELLNÄHER MIT DIREKTAN-TRIEB, UNTERTRANSPORT UND KANTENBESCHNEIDER

» Kantenbeschneider
» Integrierter Direktantrieb (500 Watt) für extrem ruhigen und vibrationsfreien Lauf
» Automatisches Ölpumpen-Schmiersystem
» Integrierter Spuler
» Integriertes LED-Nählicht
» Taster am Maschinenkopf für Halbstichfunktion & Riegel
» Automatischer Fadenabschneider, Fadenwischer, Verrieglungs-Einrichtung & Nähfußlüftung
» Reduzierung des Energieverbrauchs

	MAX				SYSTEM	Nm				A	T A	
1-Needle / 1-Nadel												
GC6717 MD3	4.500*	•	4.0	21	134/ DPx5	70-110**	•	31	6/13	•	•	260 x 130
	1/min		mm	mm		Nm		mm	mm			mm

FIELD OF APPLICATIONS // TYPISCHER EINSATZBEREICH

* Depending on process / Abhängig von der Anwendung
** Depending on version / Abhängig von der Version

TYPICAL GC6760 MD3/HD3/BD3

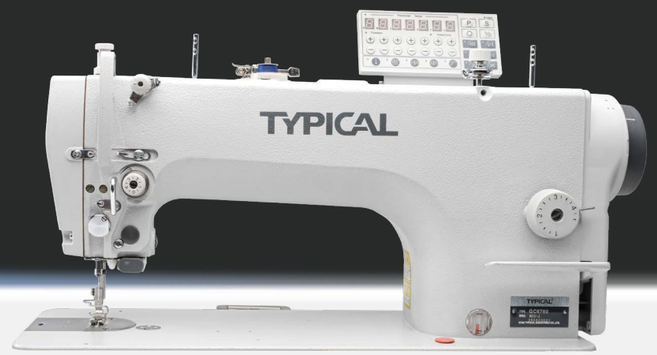

DIRECT-DRIVE HIGH-SPEED LOCKSTITCH SEWING MACHINE WITH DROP AND NEEDLE FEED

» Comfortable and high speed sewing
» Direct drive
» Integrated LED sewing light
» Thread cutter
» Thread clamp
» B = big boppin for about 60% more bobbin thread capacity
» Automatic foot lift & back-tack
» Automatic oil pump lubrication system with encapsulated oil reservoir
» Connection voltage, single-phase AC 230 V, 50/60 Hz

DOPPELSTEPPSTICH-SCHNELLNÄHER MIT DIREKTAN-TRIEB, UNTER- UND NADELTRANSPORT

» Komfortables und schnelles Nähen
» Direktantrieb
» Integriertes LED-Nählicht
» Fadenschneider
» Fadenklemme
» B = große Spule für ca. 60 % mehr Spulenfadenkapazität
» Automatische Verrieglungs-Einrichtung & Fußlüftung
» Automatisches Ölpumpen-Schmiersystem mit gekapseltem Ölbehälter
» Anschlussspannung, einphasig AC 230 V, 50/60 Hz

	MAX				SYSTEM	Nm				A	T A	
1-Needle / 1-Nadel												
GC6760 MD3	4.000*	•	4.5	21	134/ DPx5	70-110**	•	31	6/16	•	•	300 x 136
GC6760 HD3	3.500*		5.5			120-140**		35				
GC6760 BD3				26								
	1/min		mm	mm		Nm		mm	mm			mm

FIELD OF APPLICATIONS // TYPISCHER EINSATZBEREICH

* Depending on process / Abhängig von der Anwendung
** Depending on version / Abhängig von der Version

TYPICAL GC6760 X-FEED

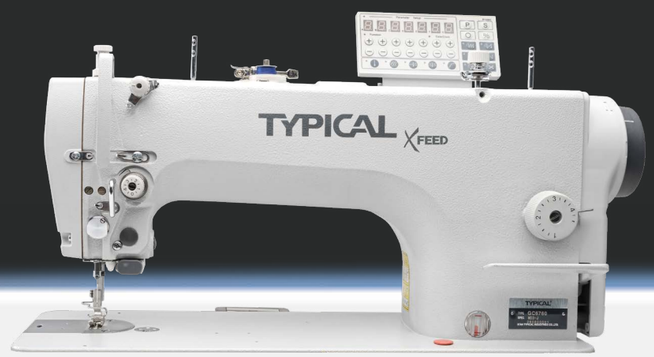

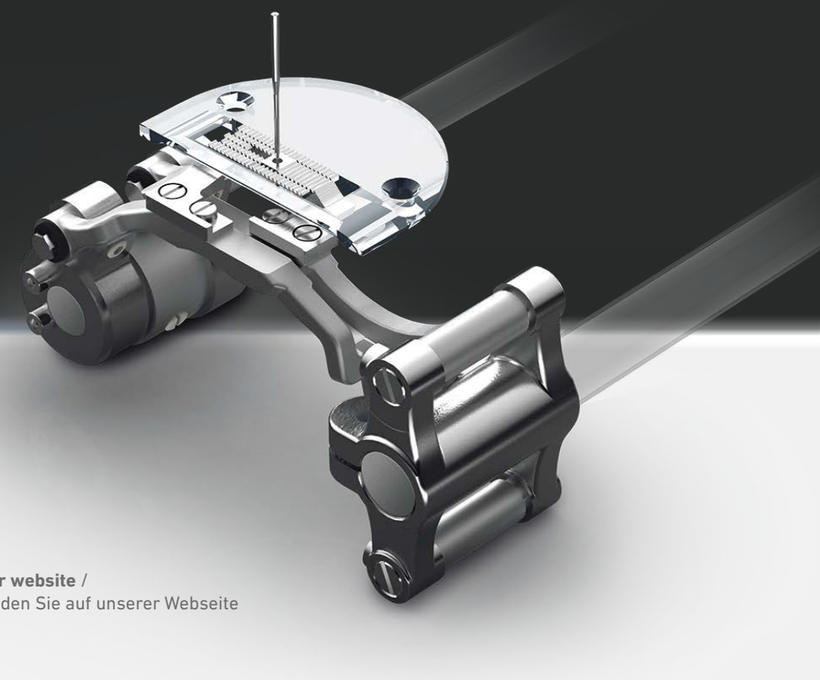

DIRECT-DRIVE HIGH-SPEED LOCKSTITCH SEWING MACHINE WITH X-FEED

» X-Feed: needle feed & alternating drop feed (patent applied)
» Comfortable and high speed sewing
» Direct drive
» Integrated LED sewing light
» Thread cutter
» Thread wiper
» B = big boppin for about 60% more bobbin thread capacity
» Automatic foot lift & back-tack
» Automatic enclosed lubrication system

DOPPELSTEPPSTICH-SCHNELLNÄHER MIT DIREKTANTRIEB UND X-FEED

» X-Feed: Nadeltransport & alternierender Untertransport (Patent angemeldet)
» Komfortables und schnelles Nähen
» Direktantrieb
» Integriertes LED-Nählicht
» Fadenschneider
» Fadenabstreifer
» B = große Spule für ca. 60 % mehr Spulenfadenkapazität
» Automatische Verrieglungseinheit & Fußlüftung
» Automatisches geschlossenes Schmiersystem

	MAX				SYSTEM	Nm							
1-Needle / 1-Nadel													
GC6760 MD3-J-XA	4.000*	•	4.5	21	134/ DPx5	65-80**	•	33	6/16	•	•	300 x 136
GC6760 MD3-J-XB						80-120**						
GC6760 HD3-J-XD	3.200*		9.0			120-140**		35				
GC6760 HD3-J-XC						140-160**						
	1/min		mm	mm		Nm		mm	mm			mm

FIELD OF APPLICATIONS // TYPISCHER EINSATZBEREICH

* Depending on process / Abhängig von der Anwendung
** Depending on version / Abhängig von der Version

You find more in on our website /
Mehr Informationen finden Sie auf unserer Webseite

THE INNOVATION

THE SPLIT BOTTOM FEED FOR NEEDLE FEED MACHINES

X-Feed is characterized by a split bottom feed. Due to the alternating movement of both feed dogs. The material is transported continuous and calm.

THE BENEFIT
» More than 35% lower needle thread tension
» Stitch length 0–9 mm
» Continuous and calm feeding
» Highly improved stitch quality – even on thin materials
» Highly improved feeding capabilities – even on heavy materials
» Nearly no ply-shift as well as on difficult material
» Harmonic sewing feeling for the operator

THE FUNCTION
During the first half stitch length, the needle and the feed dog are transporting the material. While the needle is leaving the material and is moving forward, the feed dog is moving down and towards the sewing direction. The secound feed dog is now taking over the transport of the second half stitch length and brings the stitch to its end.

DIE INNOVATION

DER GETEILTE UNTERTRANSPORT FÜR NADELTRANSPORTMASCHINEN

X-Feed zeichnet sich durch einen geteilten Untertransport aus. Durch die abwechselnde Bewegung beider Transporteure wird das Material kontinuierlich und ruhig transportiert.

DER VORTEIL
» Mehr als 35 % geringere Nadelfadenspannung
» Stichlänge 0–9 mm
» Kontinuierliche und ruhiger Transport
» Stark verbesserte Stichqualität – auch bei dünne Materialien
» Stark verbesserte Transportfähigkeiten – auch auf schweren Materialien
» Nahezu keine Lagenverschiebung bei schwierigem Material
» Harmonisches Nähgefühl für den Bediener

DIE FUNKTION
Während der ersten halben Stichlänge transportieren die Nadel und der Transporteur das Nähgut. Während die Nadel das Nähgut verlässt und sich vorwärts bewegt, bewegt sich der Transporteur nach unten und in Nährichtung. Der zweite Transporteur übernimmt nun den Transport der zweiten halben Stichlänge und bringt den Stich zu seinem Ende.

TYPICAL GC6760 MD3/HD3 EP

DIRECT-DRIVE HIGH-SPEED LOCKSTITCH SEWING MACHINE WITH DROP, NEEDLE FEED AND ELECTRONIC PULLER SYSTEM

» Stepper motor driven puller (programmable)
» Puller lowering time (seam start) adjustable via parameter
» Intermittent puller transport
» Excellent roller transport properties due to counter roll in the base plate
» Stable puller system suitable also thicker materials
» Comfortable and high speed sewing
» Direct drive
» Integrated LED sewing light
» Thread cutter
» Thread clamp
» B = big bobbin for about 60% more bobbin thread capacity
» Automatic foot lift & back-tack
» Automatic oil pump lubrication system with encapsulated oil reservoir

DOPPELSTEPPSTICH-SCHNELLNÄHER MIT DIREKTANTRIEB, UNTERTRANSPORT, NADELTRANSPORT UND ELEKTRONISCHEM WALZENTRANSPORT-SYSTEM

» Schrittmotor betriebener Walzenantrieb (programmierbar)
» Walzenantrieb-Senkzeit (Nahtstart) über Parameter einstellbar
» Intermittierender Walzentransport
» Hervorragender Walzentransporteigenschaften durch Gegenrolle in der Grundplatte
» Stabiles Walzentransport-System, auch für dickere Materialien geeignet
» Komfortables und schnelles Nähen
» Direktantrieb
» Integriertes LED-Nählicht
» Fadenschneider
» Fadenklemme
» B = große Spule für ca. 60 % mehr Spulenfadenkapazität
» Automatische Verrieglungs-Einrichtung & Fußlüftung
» Automatisches Ölpumpen-Schmiersystem mit gekapseltem Ölbehälter

	MAX				SYSTEM	Nm				A	T A	
1-Needle / 1-Nadel												
GC6760 MD3 EP	4.000*	•	4.5	21	134/ DPx5	70-110**	•	31	6/16	•	•	300 x 136
GC6760 HD3 EP	3.500*		5.5			120-140**		35				
	1/min		mm	mm		Nm		mm	mm			mm

FIELD OF APPLICATIONS // TYPISCHER EINSATZBEREICH

* Depending on process / Abhängig von der Anwendung
** Depending on version / Abhängig von der Version

STABLE PULLER SYSTEM

with intermittent puller transport and excellent roller transport properties due to counter roll in the base plate

Stabiles Walzentransport-System

mit intermittierendem Walzentransport und hervorragenden Rollentransporteigenschaften durch Gegenrolle in der Grundplatte

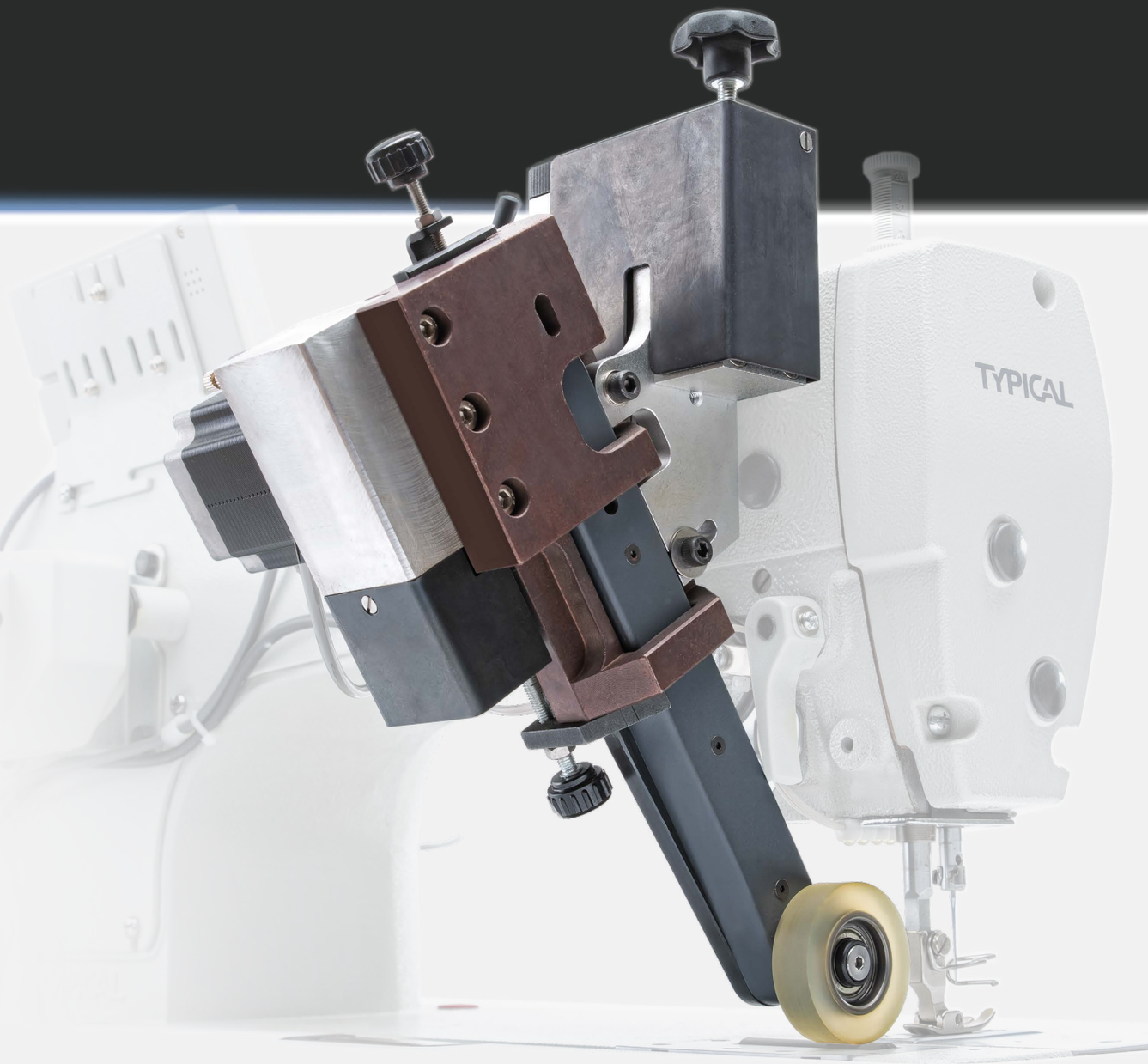

TYPICAL GC6880A MD4/HD4

DIRECT-DRIVE LOCKSTITCH FAST SEAMER WITH DROP FEED FOR LIGHT TO MEDIUM MATERIALS

- » Comfortable and high speed sewing
- » Integrated operation panel with voice playback via keypress
- » USB slot on the control panel
- » Direct drive
- » Integrated LED sewing light
- » Thread cutter
- » Thread clamp
- » Automatic foot lift & back-tack
- » Automatic oil pump lubrication system with encapsulated oil reservoir

DOPPELSTEPPSTICH-SCHNELLNÄHER MIT DIREKTANTRIEB UND UNTERTRANSPORT FÜR LEICHTE BIS MITTLERE MATERIALIEN

- » Komfortables und schnelles Nähen
- » Integriertes Bedienfeld mit Sprachwiedergabe per Tastendruck
- » USB-Anschluss am Bedienfeld
- » Direktantrieb
- » Integriertes LED-Nählicht
- » Fadenschneider
- » Fadenklemme
- » Automatische Verrieglungs-Einrichtung & Fußlüftung
- » Automatisches Ölpumpen-Schmiersystem mit gekapseltem Ölbehälter

	MAX				SYSTEM	Nm				A	T A	
1-Needle / 1-Nadel												
GC6880 MD4	5.000*	•	5.0	21	134/ DPx5	70-110**	•	31.8	5.5/15	•	•	255 x 130
GC6880 HD4	4.000*		7.0			110-140**		35				
	1/min		mm	mm		Nm		mm	mm			mm

FIELD OF APPLICATIONS // TYPISCHER EINSATZBEREICH

* Depending on process / Abhängig von der Anwendung
** Depending on version / Abhängig von der Version

TYPICAL GC6890 MD4/HD4

MODERN DIRECT-DRIVE LOCKSTITCH FAST SEAMER WITH DROP FEED FOR LIGHT TO MEDIUM MATERIALS

- » Comfortable and high speed sewing
- » Direct drive
- » Big touch screen
- » Intelligent direct drive system, power saving more than 70%
- » Integrated LED sewing light
- » Thread cutter
- » Thread clamp
- » Automatic foot lift & back-tack
- » Automatic oil pump lubrication system

MODERNER DOPPELSTEPPSTICH-SCHNELLNÄHER MIT DIREKTANTRIEB UND UNTERTRANSPORT FÜR LEICHTE BIS MITTLERE MATERIALIEN

- » Komfortables und schnelles Nähen
- » Direktantrieb
- » Großer Touchscreen
- » Intelligentes Direktantriebssystem, Energieeinsparung von mehr als 70 %
- » Integriertes LED-Nählicht
- » Fadenschneider
- » Fadenklemme
- » Automatische Verrieglungs-Einrichtung & Fußlüftung
- » Automatisches Ölpumpen-Schmiersystem

	MAX				SYSTEM	Nm				A	T A	
1-Needle / 1-Nadel												
GC6890 MD4	5.000*	•	5.0	21	134/ DPx5	70-110**	•	31.8	5.5/15	•	•	300 x 136
GC6890 HD4	4.000*		7.0			110-140**		35				
	1/min		mm	mm		Nm		mm	mm			mm

FIELD OF APPLICATIONS // TYPISCHER EINSATZBEREICH

* Depending on process / Abhängig von der Anwendung
** Depending on version / Abhängig von der Version

TYPICAL GC9720 MD3/HD3-ZD GC9420 MD3-ZD

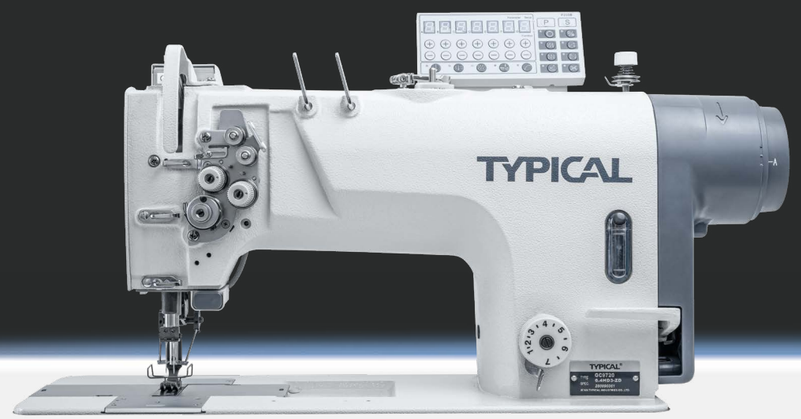

DIRECT-DRIVE HIGH-SPEED 2-NEEDLE LOCKSTITCH SEWING MACHINE

» Drop and needle feed
» Needle gauge 3.2/4.8/6.4/9.5/12.7 mm
» Modern direct-drive on all MD3 and HD3 machines for low noise and low vibrations
» GC9720 Large hook for higher bobbin capacity (Jeans, Workwear, etc.)
» GC9420 Small hook for smooth seams on thin material (shirt, blouses, etc.)
» Adjustable thread guides to optimize seam quality
» Hook fine adjustment for easier needle distance settings
» Thread wiper
» Thread trimmer
» Fully automatic lubrication system
» Automatic back tack & automatic presser foot lift

HOCHLEISTUNGS-, 2-NADEL-DOPPELSTEPPSTICH-NÄHMASCHINE MIT DIREKTANTRIEB

» Unter- und Nadeltransport
» Nadelabstand 3,2/4,8/6,4/9,5/12,7 mm
» Moderner Direktantrieb an allen MD3- und HD3-Maschinen für geringe Geräuschentwicklung und geringe Vibrationen
» GC9720 Großer Greifer für höhere Spulenkapazität (Jeans, Arbeitskleidung usw.)
» GC9420 Kleiner Greifer für glatte Nähte auf dünnem Material (Hemd, Bluse etc.)
» Einstellbare Fadenführungen zur Optimierung der Nahtqualität
» Feineinstellung der Greiferböcke vereinfacht das Justieren des Greiferabstandes zur Nadel
» Fadenwischer
» Fadenabschneider
» Vollautomatisches Schmiersystem
» Automatische Verrieglungs-Einrichtung & Nähfußlüftung

	MAX					SYSTEM	Nm					
2-Needle / 2-Nadel												
GC9720 MD3	3.000*	•	-	7.0	28	134/ DPx5	70-110**	33.4	7/13	•	•	264 x 120
GC9720 HD3							110-140**					
GC9420 MD3	4.000*			4.0	22		70-110**					
GC9420 MD3 EP			•									
	1/min			mm	mm		Nm	mm	mm			mm

FIELD OF APPLICATIONS // TYPISCHER EINSATZBEREICH

* Depending on process / Abhängig von der Anwendung
** Depending on version / Abhängig von der Version

TYPICAL GC9750 MD3/HD3-ZD GC9450 MD3-ZD

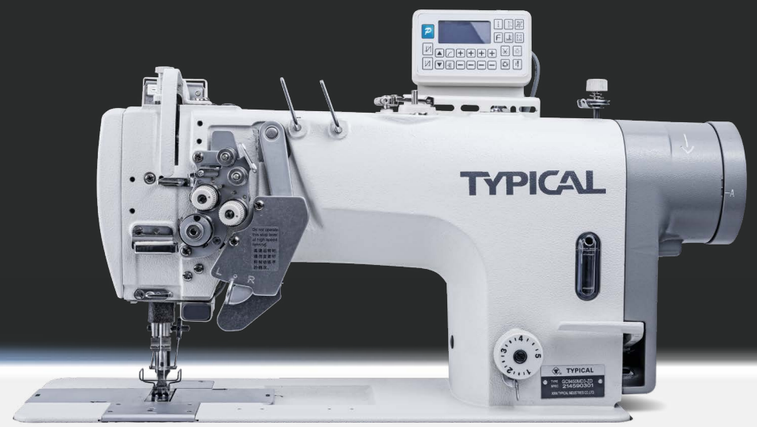

DIRECT-DRIVE HIGH-SPEED 2-NEEDLE LOCKSTITCH SEWING MACHINE WITH SPLIT NEEDLE BAR

» Split needle bar for corner sewing
» Needle gauge 3.2/4.8/6.4/9.5/12.7 mm
» Drop and needle feed
» Modern direct-drive on all MD3 and HD3 machines for low noise and low vibrations
» GC9750 Large hook for higher bobbin capacity (Jeans, Workwear, etc.)
» GC9450 Small hook for smooth seams on thin material (shirt, blouses, etc.)
» Adjustable thread guides to optimize seam quality
» Hook fine adjustment for easier needle distance settings
» Thread wiper
» Thread trimmer
» Fully automatic lubrication system
» Automatic back tack & automatic presser foot lift

HOCHLEISTUNGS-, 2-NADEL-DOPPELSTEPPSTICH-NÄHMASCHINE MIT DIREKTANTRIEB UND GETEILTER NADELSTANGE

» Geteilte Nadelstange zum Nähen von Ecken
» Nadelabstand 3,2/4,8/6,4/9,5/12,7 mm
» Unter- und Nadeltransport
» Moderner Direktantrieb an allen MD3- und HD3-Maschinen für geringe Geräuschentwicklung und geringe Vibrationen
» GC9750 Großer Greifer für höhere Spulenkapazität (Jeans, Arbeitskleidung usw.)
» GC9450 Kleiner Greifer für glatte Nähte auf dünnem Material (Hemd, Bluse etc.)
» Einstellbare Fadenführungen zur Optimierung der Nahtqualität
» Feineinstellung der Greiferböcke vereinfacht das Justieren des Greiferabstandes zur Nadel
» Fadenwischer
» Fadenabschneider
» Vollautomatisches Schmiersystem
» Automatische Verrieglungs-Einrichtung & Nähfußlüftung

	MAX					SYSTEM	Nm						
2-Needle / 2-Nadel													
GC9750 MD3	3.000*	•	7.0	•	28	134/ DPx5	75-110**	•	33.4	7/13	•	•	264 x 120
GC9750 HD3							90-140**						
GC9450 MD3	4.000*		4.0		22		75-110**						
	1/min		mm		mm		Nm		mm	mm			mm

FIELD OF APPLICATIONS // TYPISCHER EINSATZBEREICH

* Depending on process / Abhängig von der Anwendung
** Depending on version / Abhängig von der Version

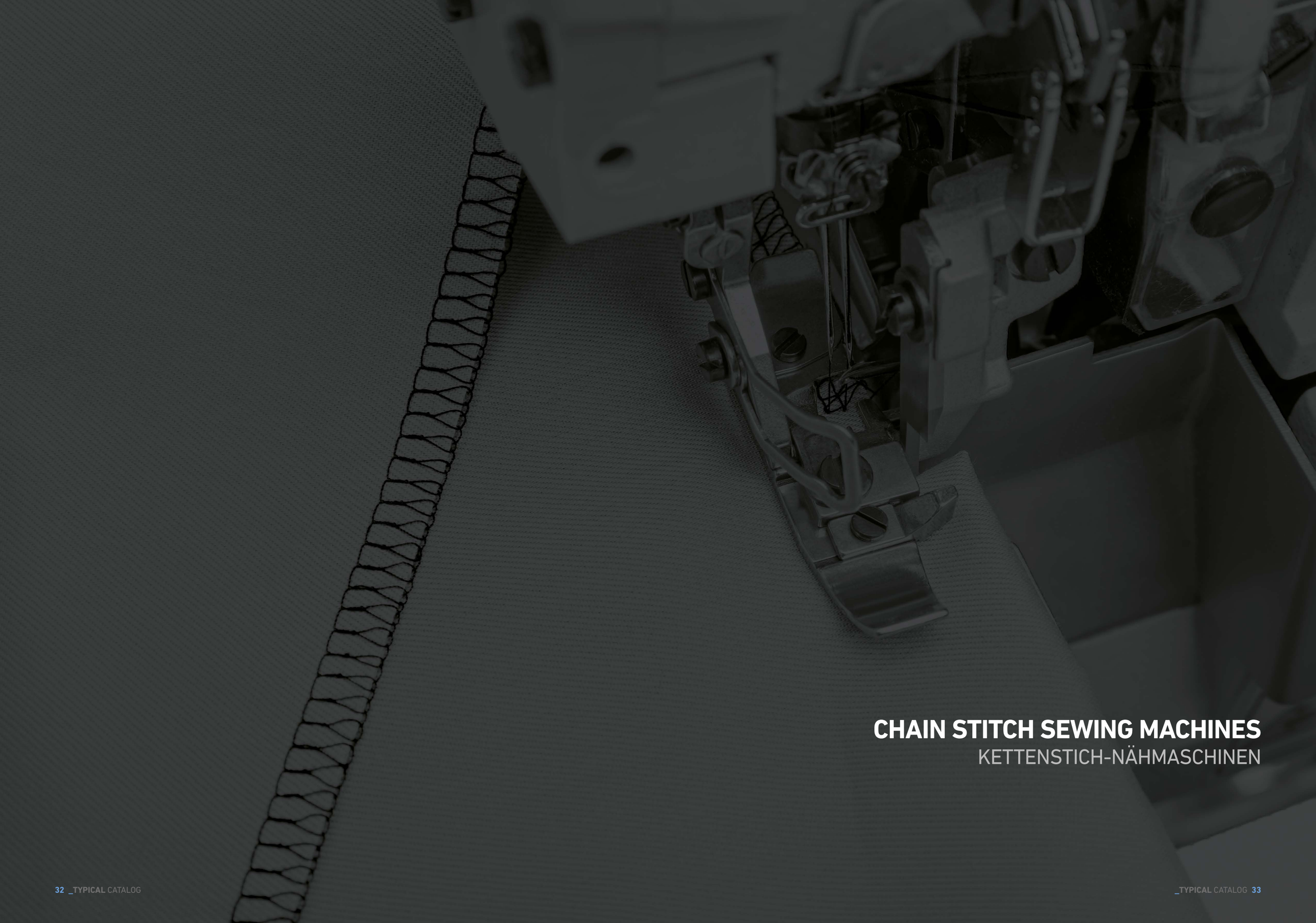

CHAIN STITCH SEWING MACHINES
KETTENSTICH-NÄHMASCHINEN

TYPICAL GK0056A D

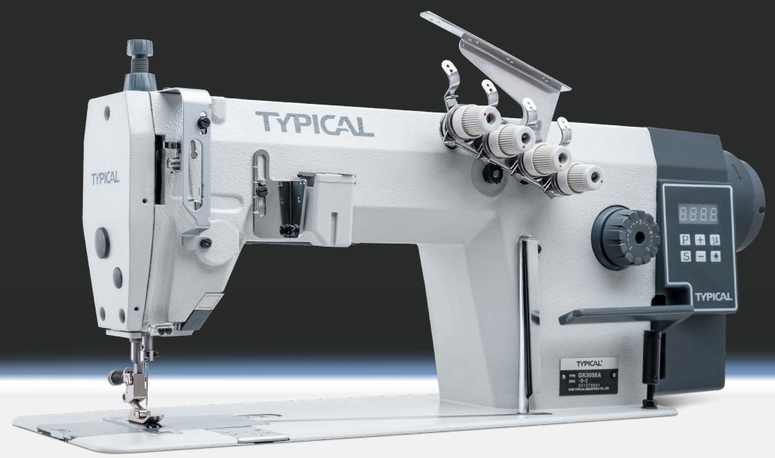

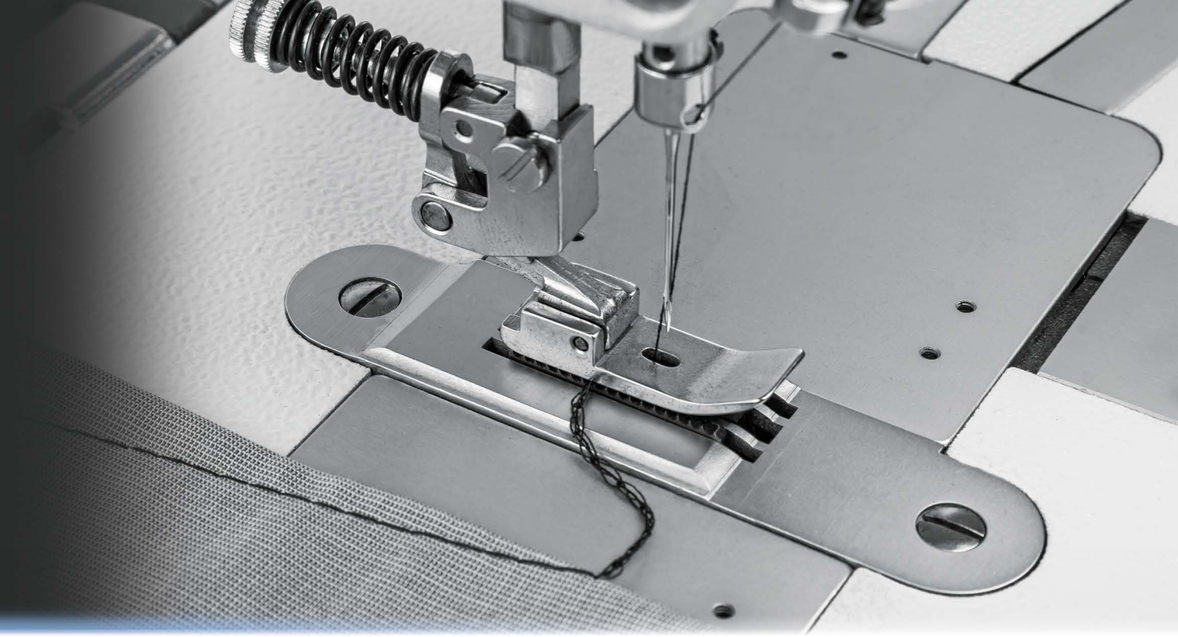

DIRECT-DRIVE HIGH-SPEED FLAT BED CHAIN STITCH SEWING MACHINE

» Stitch type 401 (double chain stich)
» Needle alignment in line
» Max. sewing speed 4,000 spm.
» Max. stitch length 5 mm
» Max. clearance under the sewing foot 5.5 mm
» Direct drive
» Drop feed
» Mechanical puller system (option)
» Automatic oil pump lubrication system

HOCHGESCHWINDIGKEITS-, FLACHBETT-, DOPPELKETTEN-STICH-NÄHMASCHINE MIT DIREKTANTRIEB

» Stichtyp 401 (Doppelkettenstich)
» Nadelausrichtung in Linie
» max. Nähgeschwindigkeit 4.000 Stiche/min.
» max. Stichlänge 5 mm
» max. Freiraum unter dem Nähfuß 5,5 mm
» Direktantrieb
» Untertransport
» Mechanisches Walzentransport-System (Option)
» Automatisches Ölpumpen-Schmiersystem

	MAX					SYSTEM	Nm			A		
1-/2-/3-Needle / 1-/2-/3-Nadel												
GK0056 D1				6.4	2x			4x				
GK0056 D2	4.000*	•	1.4-5.0	-	1x	TYx7	90-130**	2x	31.8	•	5.5	260 x 130
GK0056 D3				0.4	2x			4x				
GK0056 D4A/D4B				6.4	3x			6x				
	1/min		mm	mm			Nm		mm		mm	mm

FIELD OF APPLICATIONS // TYPISCHER EINSATZBEREICH

* Depending on process / Abhängig von der Anwendung
** Depending on version / Abhängig von der Version

GK0056 D1	» 2-Needle, 4 thread (2×401) chain stitch machine » Standard needle distance 6.4 mm (also available: 3.2 / 4.0 / 4.8 / 5.6 / 7.9 / 9.5 / 12.7 mm)
	» 2-Nadel, 4-Faden (2×401) Doppelkettenstich-Nähmaschine » Standard-Nadelabstand 6,4 mm (auch erhältlich: 3,2 / 4,0 / 4,8 / 5,6 / 7,9 / 9,5 / 12,7 mm)
GK0056 D2	» 1-Needle, 2 thread (1×401) chain stich machine
	» 1 Nadel, 2-Faden (1×401) Doppelkettenstich-Nähmaschine
GK0056 D3	» 2-Needle, 4 thread (2×401) chain stitch machine » Standard needle distance 0.4 mm » Needle alignment in line
	» 2-Nadel, 4-Faden (2×401) Doppelkettenstich-Nähmaschine » Standard-Nadelabstand 0,4 mm » Nadelausrichtung in Linie
GK0056 D4A	» 3-Needle, 6 thread (3×401) chain stich machine » needle alignment diagonal » Standard needle distance 6.4 mm (others on request)
	» 3-Nadel, 6-Faden (3×401) Doppelkettenstich-Nähmaschine » Nadelausrichtung diagonal » Standard-Nadelabstand 6,4 mm (andere auf Anfrage)
GK0056 D4B	» same as GK0056 D4A, but needle alignment in triangle style
	» wie GK0056 D4A, jedoch Nadelausrichtung in Dreiecksform

GK0056 D4A / D4B

GK0056 D3

GK0056 D2

TYPICAL GN893 D // GN894 D // GN895 D

HIGH-SPEED DIRECT-DRIVE OVERLOCK SEWING MACHINE

» Differential drop feed with fast adjustment
» Color-coded thread guide for easy threading
» Synchronized needle guard on looper carrier
» Integrated direct-drive (550 Watt) for smooth and vibration-free machine running
» Reduction of energy consumption
» Integrated LED sewing light
» Fully automatic lubrication system with oil filter

HOCHLEISTUNGS-, OVERLOCK-NÄHMASCHINE MIT DIREKT-ANTRIEB

» Differential-Untertransport mit Schnellverstellung
» Farbcodierte Fadenführung für einfaches Einfädeln
» Mitgehender Nadelschutz am Greiferträger
» Integrierter Direktantrieb (550 Watt) für ruhigen und vibrationsfreien Maschinenlauf
» Reduzierter Energieverbrauch
» Integriertes LED-Nählicht
» Vollautomatisches Schmiersystem mit Ölfilter

	MAX						SYSTEM	Nm			
1-/2-Needle / 1-/2-Nadel											
GN893D					504	5.0			1x	3x	
GN894D	6.000*	0.7-1.7	0.7-3.8	•	514	6.0	B27	70-110**	2x	4x	5.0
GN895D					516	7.0/10			2x	5x	
	1/min		mm			mm		Nm			mm

FIELD OF APPLICATIONS // TYPISCHER EINSATZBEREICH

* Depending on process / Abhängig von der Anwendung
** Depending on version / Abhängig von der Version

TYPICAL GN7100 D/3D3/4D3/5D3/5HD3

Illustration GN7100 3D3 / Abbildung GN7100 3D3

DIRECT-DRIVE ULTRA HIGH-SPEED OVERLOCK SEWING MACHINE WITH SAFETY STITCH

» Excellent price-performance ratio
» Chains cutter with suction (**GN7100 3D3/4D3/5D3/5HD3**)
» Integrated control panel
» Differential drop feed with fast adjustment
» Color-coded thread guide for easy threading
» Synchronized needle guard on looper carrier
» Integrated direct-drive (550 Watt) for smooth and vibration-free machine running
» Reduction of energy consumption
» Automatic presser foot lift (**GN7100 3D3/4D3/5D3/5HD3**)
» Integrated LED sewing light
» Fully automatic lubrication system with oil filter

ULTRA-HOCHLEISTUNGS-, OVERLOCK-NÄHMASCHINE MIT SICHERHEITSSTICH UND DIREKTANTRIEB

» Ausgezeichnetes Preis-Leistungs-Verhältnis
» Ketten-Trenneinrichtung mit Absaugung (**GN7100 3D3/4D3/5D3/5HD3**)
» Integriertes Bedienfeld
» Differential-Untertransport mit Schnellverstellung
» Farbcodierte Fadenführung für einfaches Einfädeln
» Mitgehender Nadelschutz am Greiferträger
» Integrierter Direktantrieb (550 Watt) für ruhigen und vibrationsfreien Maschinenlauf
» Reduzierter Energieverbrauch
» Integriertes LED-Nählicht
» Automatische Nähfußlüftung (**GN7100 3D3/4D3/5D3/5HD3**)
» Vollautomatisches Schmiersystem mit Ölfilter

	MAX						SYSTEM	Nm			
2-Needle / 2-Nadel											
GN7100 D/3D3					504	5.0				3x	
GN7100 D/4D3	7.500*	0.7-2.0	0.7-3.8	•	514	6.0	B27	70-110**	2x	4x	5.5
GN7100 D/5D3					516	7.0/10				5x	
GN7100 D/5HD3						12					
	1/min		mm			mm		Nm			mm

FIELD OF APPLICATIONS // TYPISCHER EINSATZBEREICH

* Depending on process / Abhängig von der Anwendung
** Depending on version / Abhängig von der Version

TYPICAL GK321

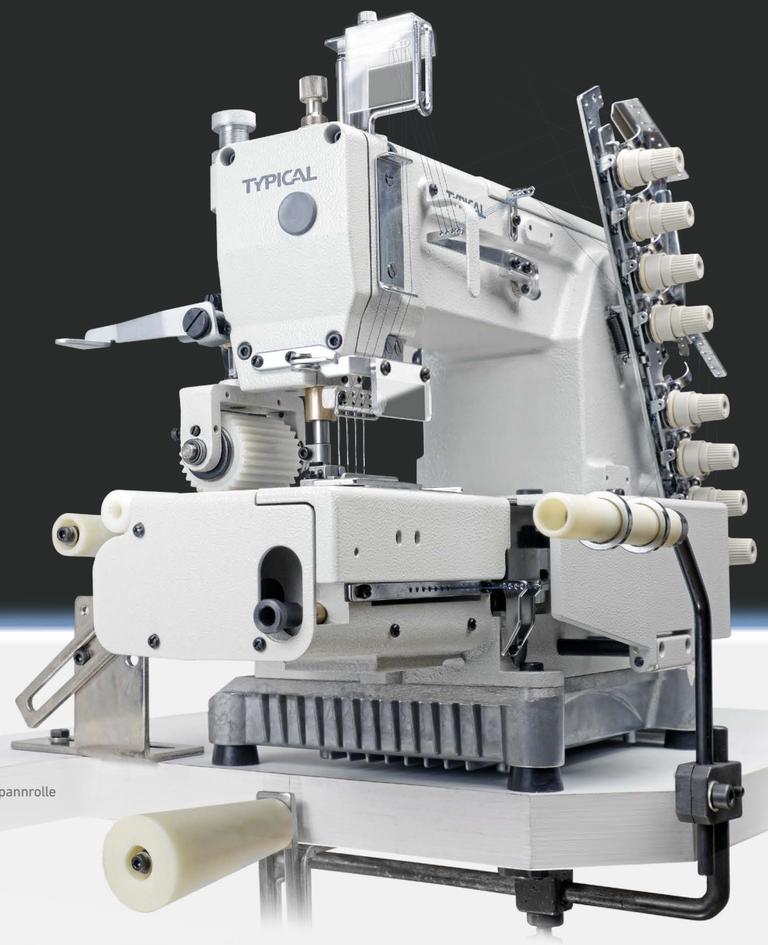

Illustration with tension rolls / Abbildung mit Spannrolle

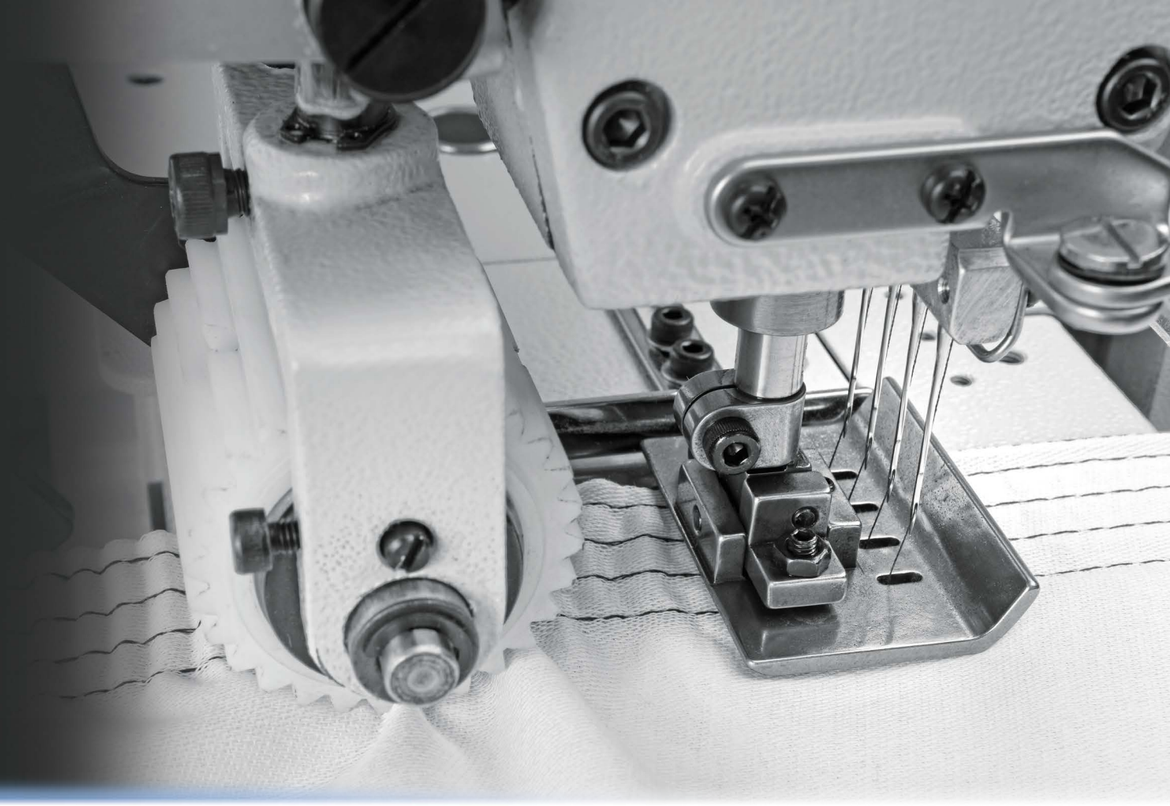

MULTI-NEEDLE DOUBLE CHAIN STITCH SEWING MACHINE

» For inserting elastic waistband into sports trousers or boxer shorts
» The looper are arranged parallel to each other and work in the seam line (INLINE)
» With drop feed and puller feed
» Can be equipped with up to 12 needles next to each other
» Fully automatic lubrication system
» Tension rolls for pre-tensioning the elastic waist band (**GK321-9/12** option)

MEHRNADEL-, DOPPELKETTENSTICH-NÄHMASCHINE

» Zum Einnähen von Gummibünden in Sporthosen, Boxer shorts / Unterwäsche
» Die Greifer sind parallel angeordnet und arbeiten in Naht linie (INLINE)
» Mit Unter- und Walzentransport
» Ausstattung mit bis zu 12 nebeneinander angeordneten Nadeln
» Vollautomatisches Schmiersystem
» Spannrollen zum Vorspannen des Gummibundes (**GK321-9/12** Option)

	MAX							SYSTEM	Nm			
4/-9-/12-Needle / 4-/9-/12-Nadel												
GK321-4	4.500*				3x8.4	4x				4x	8x	
GK321-9	4.000*	•	•	2.0-5.0	8x3.2	9x	401	DVx57	75-100**	9x	18x	8.0
GK321-12					11x6.4	12x				12x	24x	
	1/min			mm	mm				Nm			mm

FIELD OF APPLICATIONS // TYPISCHER EINSATZBEREICH

* Depending on process / Abhängig von der Anwendung
** Depending on version / Abhängig von der Version

TYPICAL GK335 D/D3

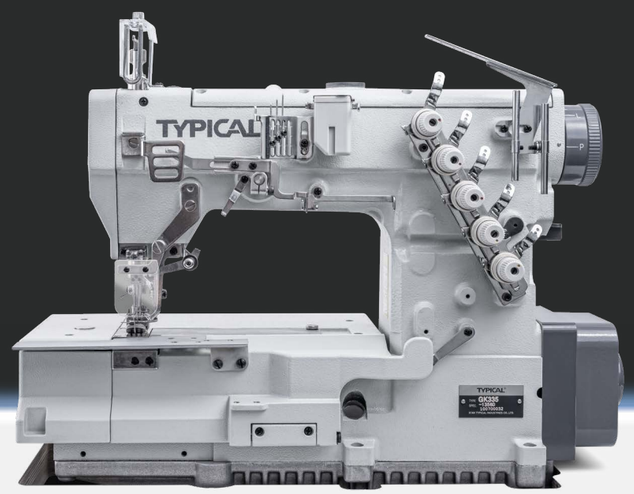

HIGH-SPEED FLAT BED INTERLOCK CHAIN STITCH SEWING MACHINE

» Direct-drive
» Optimized thread guides for individual adjustment of each single needle
» Differential drop feed
» Available needle distances: 4.8, 5.6 & 6.4 mm
» Automatic presser foot lift (**GK335 D3**)
» Thread trimmer (**GK335 D3**)
» Fully automatic lubrication system

HOCHGESCHWINDIGKEITS-, FLACHBETT-ÜBERDECKNAHT-KETTENSTICH-NÄHMASCHINE

» Direktantrieb
» Optimierte Fadenführungen zur individuellen Anpassung jeder einzelnen Nadel
» Differential-Untertransport
» Verfügbare Nadelabstände: 4,8, 5,6 & 6,4 mm
» Automatische Fußlüftung (**GK335 D3**)
» Fadenabschneider (**GK335 D3**)
» Vollautomatisches Schmiersystem

	MAX						SYSTEM	Nm				
3-Needle / 3-Nadel												
GK335 D	6.000*	1:2 / 0.7-2.0	2.2-4.5	4.8 5.6 6.4	3x	•	UYx 128GAS	65-90**	-	5x	-	6.0
GK335 D3									•		•	
	1/min		mm	mm				Nm				mm

FIELD OF APPLICATIONS // TYPISCHER EINSATZBEREICH

* Depending on process / Abhängig von der Anwendung
** Depending on version / Abhängig von der Version

TYPICAL GK335 D 12XX/NQ

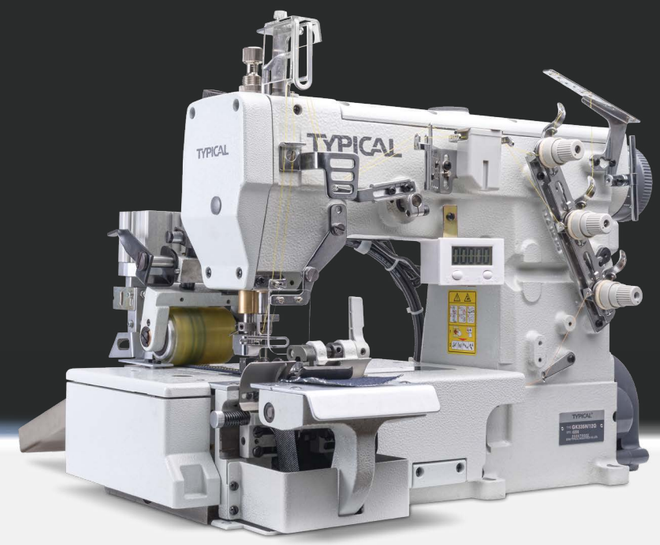

HIGH-SPEED FLAT BED INTERLOCK CHAIN STITCH SEWING MACHINE WITH PRE-CUTTING UNIT, FOLDER, PULLER AND PROGRAMMABLE BELT LOOP CUTTER FOR HEAVY MATERIAL

» Direct-drive
» Puller system
» Double edge cutter and binder for jeans loops
» Optimized thread guides for individual adjustment of each single needle
» Differential drop feed
» Available needle distances: 4.8, 5.6 & 6.4 mm
» Fully automatic lubrication system

HOCHGESCHWINDIGKEITS-, FLACHBETT-ÜBERDECKNAHT-KETTENSTICH-NÄHMASCHINE MIT VORSCHNEIDWERK, FALZAPPARAT, WALZENTRANSPORT UND PROGRAMMIERBAREM GÜRTELSCHLAUFENSCHNEIDER FÜR SCHWERE MATERIALIEN

» Direktantrieb
» Walzentransport-System
» Doppelkantenbeschneider und Einfasser für Jeansschlaufen
» Optimierte Fadenführungen zur individuellen Anpassung jeder einzelnen Nadel
» Differential-Untertransport
» Verfügbare Nadelabstände: 4,8, 5,6 & 6,4 mm
» Vollautomatisches Schmiersystem

	MAX						SYSTEM	Nm		
2-Needle / 2-Nadel										
GK335 without automatic belt loop device / ohne automatische Gürtelschlaufenvorrichtung	4.000*	1:2 / 0.7-2.0	•	2.2-4.5	4.8 5.6 6.4	2x	•	UYx 128GAS	65-90**	3x	6.0
GK335 with automatic belt loop device / mit automatische Gürtelschlaufenvorrichtung	3.000*										
	1/min			mm	mm				Nm		mm

FIELD OF APPLICATIONS // TYPISCHER EINSATZBEREICH

* Depending on process / Abhängig von der Anwendung
** Depending on version / Abhängig von der Version

TYPICAL GK337 D/D3

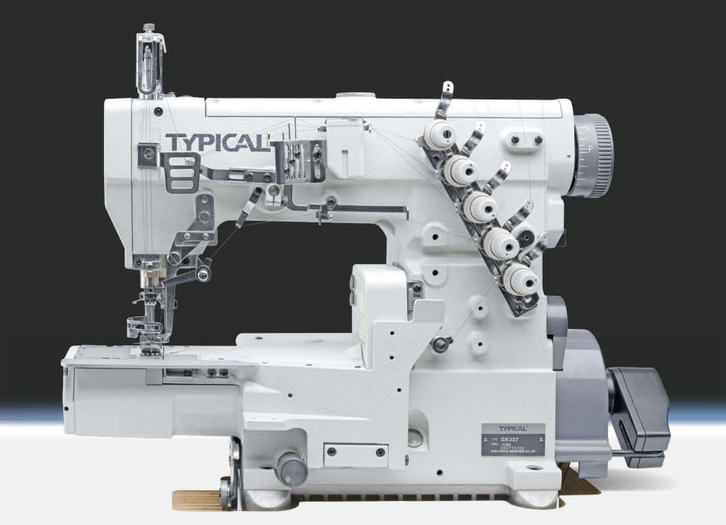

HIGH-SPEED CYLINDER ARM INTERLOCK CHAIN STITCH SEWING MACHINE

» Direct-drive
» Cylinder arm
» Optimized thread guides for individual adjustment of each single needle
» Differential drop feed
» Available needle distances: 4.8, 5.6 & 6.4 mm
» Automatic presser foot lift (**GK337 D3**)
» Thread trimmer (**GK337 D3**)
» Fully automatic lubrication system

HOCHGESCHWINDIGKEITS-, FREIARM-ÜBERDECKNAHT-KETTENSTICH-NÄHMASCHINE

» Direktantrieb
» Freiarm
» Optimierte Fadenführungen zur individuellen Anpassung jeder einzelnen Nadel
» Differential-Untertransport
» Verfügbare Nadelabstände: 4,8, 5,6 & 6,4 mm
» Automatische Fußlüftung (**GK337 D3**)
» Fadenabschneider (**GK337 D3**)
» Vollautomatisches Schmiersystem

	MAX						SYSTEM	Nm			A	
3-Needle / 3-Nadel												
GK337 D	6.000*	1:2 / 0.7-2.0	2.2-4.5	4.8 5.6 6.4	3x	•	UYx 128GAS	65-90**	-	5x	-	6.0
GK337 D3									•		•	
	1/min		mm	mm				Nm				mm

FIELD OF APPLICATIONS // TYPISCHER EINSATZBEREICH

* Depending on process / Abhängig von der Anwendung
** Depending on version / Abhängig von der Version

TYPICAL GL13101-2/ZQ/ZQ SD

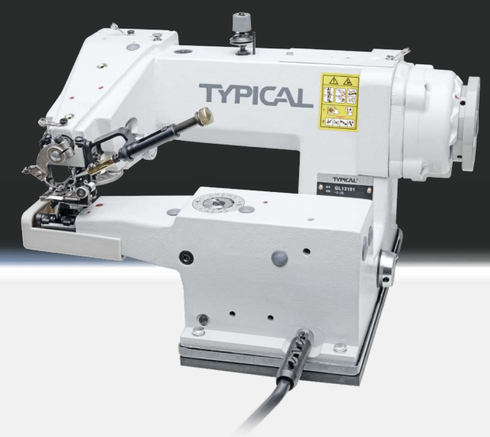

DIRECT-DRIVE CYLINDER ARM BLIND STITCH SEWING MACHINE

» Ease of use and good visibility of the sewing area
» Direct-Drive (ZQ // ZQ SD)
» Manual thread trimmer (ZQ SD)
» Perfect blind stitch on light to medium material
» For blind hem on curtains, skirts and trousers
» With skip stitch device for 1:1 or 1:2

FREIARM-BLINDSTICH-NÄHMASCHINE MIT DIREKTAN-TRIEB

» Bedienerfreundlichkeit und gute Sicht auf den Nähbereich
» Direktantrieb (ZQ // ZQ SD)
» Manueller Fadenschneider (ZQ SD)
» Perfekter Blindstich auf leichten bis mittleren Stoffen
» Für Blindsaum an Gardinen, Röcken und Hosen
» Mit Fehlsticheinrichtung für 1:1 oder 1:2

	MAX	1:1 NO SKIP			SYSTEM	Nm			DIRECT DRIVE
1-Needle / 1-Nadel									
GL13101-2									-
GL13101-2 ZQ	2.500*	1:1 2:1	3.0-8.0	104	LWx6T	75-90**	-	8.0	
GL13101-2 ZQ SD							•		•
	1/min		mm			Nm		mm	

FIELD OF APPLICATIONS // TYPISCHER EINSATZBEREICH

* Depending on process / Abhängig von der Anwendung
** Depending on version / Abhängig von der Version

FLAT BED (HEAVY DUTY) 1-/2-NEEDLE SEWING MACHINES

FLACHBETT (SCHWERE AUSFÜHRUNG) 1-/2-NADEL NÄHMASCHINEN

TYPICAL TW1-243

EXTRA HEAVY-DUTY COMPOUND FEED LOCKSTITCH SEWING MACHINE

» Heavy-duty version
» Big barell hook for extra thick bobbin threads
» Max. stitch length 15.0 mm
» Sewing with extremely thick thread

EXTRA SCHWERE DOPPELSTEPPSTICH-NÄHMASCHINE MIT 3-FACH-TRANSPORT

» Schwere Ausführung
» Großer Barellgreifer für extra dicke Unterfäden
» Max. Stichlänge 15,0 mm
» Nähen mit extrem dickem Faden

	MAX				SYSTEM	Nm				
1-Needle / 1-Nadel										
TW1-243	800*	•	15.0	•	DYx3	180-250**	8/3	56	13/20	405 x 167
	1/min		mm	mm		Nm		mm	mm	mm

FIELD OF APPLICATIONS // TYPISCHER EINSATZBEREICH

* Depending on process / Abhängig von der Anwendung
** Depending on version / Abhängig von der Version

TYPICAL TW1-1245 // TW1-1245V

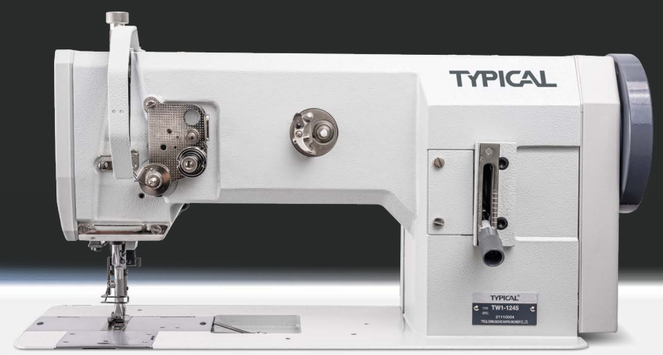

1-NEEDLE COMPOUND FEED LOCKSTITCH SEWING MACHINES WITH LARGE VERTICAL HOOK

» 2.5-7 mm top feed stroke allows easy sewing even at cross-seams
» Hook protection against thread jamming realized by overload coupling
» Automatic hook lubrication
» TW1-1245V for binding operation
» Max. thread thickness 15/3

1-NADEL DOPPELSTEPPSTICH-NÄHMASCHINE MIT 3-FACH-TRANSPORT UND GROSSEM VERTIKALGREIFER

» 2,5-7 mm Obertransporthub ermöglicht leichtes Nähen auch an Quernähten
» Greiferschutz gegen Fadeneinschlag durch Überlastkupplung
» Automatische Greiferschmierung
» TW1-1245V für Einfassbetrieb
» Max. Fadenstärke 15/3

	MAX				SYSTEM	Nm			
1-Needle / 1-Nadel									
TW1-1245 // TW1-1245V	2.000*	•	8.0	26	134-35	90-150**	36	10/14	260 x 110
	1/min		mm	mm		Nm	mm	mm	mm

FIELD OF APPLICATIONS // TYPISCHER EINSATZBEREICH

* Depending on process / Abhängig von der Anwendung
** Depending on version / Abhängig von der Version

TYPICAL GC0323

LOCKSTITCH SEWING MACHINE WITH DROP AND ALTERNATING TOP FEED

» Fully automatic oil pump lubrication system
» Drop and alternating top feed
» Horizontal hook system
» Max. thread thickness 20/3

DOPPELSTEPPSTICH-NÄHMASCHINE MIT UNTER- UND ALTERNIERENDEM OBERTRANSPORT

» Vollautomatisches Ölpumpen-Schmiersystem
» Unter- und alternierendem Obertransport
» Horizontaler Greifer
» Max. Fadenstärke 20/3

	MAX				SYSTEM	Nm			
1-Needle / 1-Nadel									
GC0323	2.000*	•	10.0	28	134x17 DPx17	120-180**	38	7/15	295x 135
	1/min		mm	mm		Nm	mm	mm	mm

FIELD OF APPLICATIONS // TYPISCHER EINSATZBEREICH

* Depending on process / Abhängig von der Anwendung
** Depending on version / Abhängig von der Version

TYPICAL GC0330A D3T2

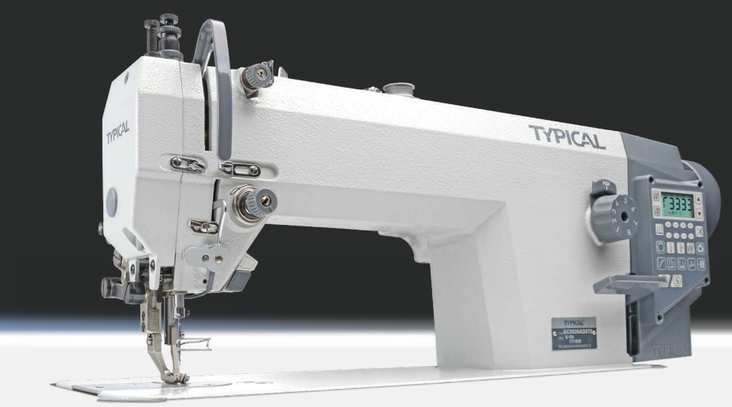

DIRECT DRIVE LOCKSTITCH SEWING MACHINE WITH ALTERNATING TOP AND BOTTOM FEED

» Direct-drive
» Integrated LED sewing light
» Automatic oil pump lubrication system
» Automatic thread trimmer
» Back tack & presser foot lift
» Max. thread thickness 20/3
» Thread clamp

DOPPELSTEPPSTICH-NÄHMASCHINE MIT DIREKTANTRIEB, UNTER- UND ALTERNIERENDEM OBERTRANSPORT

» Direktantrieb
» Integriertes LED-Nählicht
» Automatisches Ölpumpen-Schmiersystem
» Automatischer Fadenabschneider
» Automatische Verrieglungs-Einrichtung & Fußlüftung
» Max. Fadenstärke 20/3
» Fadenklemme

	MAX				SYSTEM	Nm			A				
1-Needle / 1-Nadel													
GC0330A D3T2	2.200*	•	8.0	26	DPx17	120-150**	•	37	•	•	6/13	260 x 120
	1/min		mm	mm		Nm		mm			mm	mm

FIELD OF APPLICATIONS // TYPISCHER EINSATZBEREICH

* Depending on process / Abhängig von der Anwendung
** Depending on version / Abhängig von der Version

TYPICAL GC0330Q D3T2

DIRECT DRIVE LOCKSTITCH SEWING MACHINE WITH ALTERNATING TOP AND BOTTOM FEED AND EDGE TRIMMER

» Edge cutter
» Direct-drive
» Integrated LED sewing light
» Button for back tack in the operator's grip area
» Automatic oil pump lubrication system
» Automatic thread trimmer
» Back tack & presser foot lift
» Max. thread thickness 20/3
» Thread clamp

DOPPELSTEPPSTICH-NÄHMASCHINE MIT DIREKTANTRIEB, UNTER- UND ALTERNIERENDEM OBERTRANSPORT UND KANTENBESCHNEIDER

» Kantenbeschneider
» Direktantrieb
» Integriertes LED-Nählicht
» Taster für Verrieglung im Griffbereich der Bedienperson
» Automatisches Ölpumpen-Schmiersystem
» Automatischer Fadenabschneider
» Automatische Verrieglungs-Einrichtung & Fußlüftung
» Max. Fadenstärke 20/3
» Fadenklemme

	MAX				SYSTEM	Nm						
1-Needle / 1-Nadel												
GC0330Q D3T2	2.200*	•	8.0	26	DPx17	120-150**	•	37	•	•	6/13	260 x 120
	1/min		mm	mm		Nm		mm			mm	mm

FIELD OF APPLICATIONS // TYPISCHER EINSATZBEREICH

* Depending on process / Abhängig von der Anwendung
** Depending on version / Abhängig von der Version

TYPICAL GC6-7D // GC0617D

DIRECT DRIVE 1-NEEDLE COMPOUND FEED LOCKSTITCH SEWING MACHINE

» Direct-drive
» Integrated LED sewing light
» Max. thread thickness 20/3
» Automatic oil pump lubrication system

1-NADEL DOPPELSTEPPSTICH-NÄHMASCHINE MIT 3-FACH-TRANSPORT UND DIREKTANTRIEB

» Direktantrieb
» Integriertes LED-Nählicht
» Max. Fadenstärke 20/3
» Automatisches Ölpumpen-Schmiersystem

	MAX				SYSTEM	Nm			
1-Needle / 1-Nadel									
GC06-7D	2.200*	•	8.0	26	134x17 DPx17	120-180**	37	7/15	260 x 120
GC0617D									
	1/min		mm	mm		Nm	mm	mm	mm

FIELD OF APPLICATIONS // TYPISCHER EINSATZBEREICH

* Depending on process / Abhängig von der Anwendung
** Depending on version / Abhängig von der Version

TYPICAL GC20665 L14 D

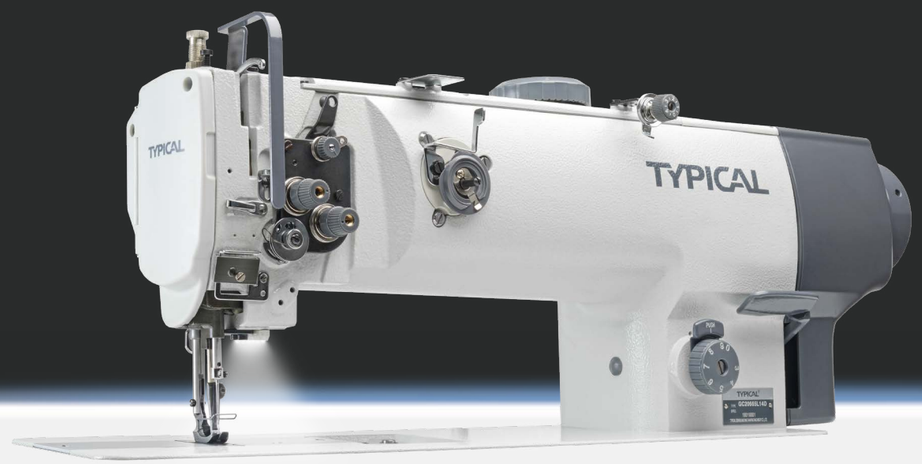

DIRECT-DRIVE 1-NEEDLE COMPOUND FEED LOCKSTITCH SEWING MACHINE

» Integrated powerful direct drive (750W)
» New lubrication system
» Integrated sewing light
» New bobbin winder with cutter
» Easy and fast stroke adjustment
» New top feed with adjustment dial
» Large clearance under the arm
» Max. thread thickness 15/3**

1-NADEL DOPPELSTEPPSTICH-NÄHMASCHINE MIT DIREKTANTRIEB UND 3-FACH-TRANSPORT

» Integrierter leistungsstarker Direktantrieb (750W)
» Neues Schmiersystem
» Integriertes Nählicht
» Neuer Spulenwickler mit Abreißmesser
» Einfache und schnelle Hubeinstellung
» Neuer Obertransport mit Einstellrad
» Großer Freiraum unter dem Arm
» Max. Fadenstärke 15/3**

	MAX				SYSTEM	Nm			
1-Needle / 1-Nadel									
GC20665 L14D	2.500*	•	9.0	28	DPx17	120-160**	36	9/16	360 x 103
	1/min		mm	mm		Nm	mm	mm	mm

FIELD OF APPLICATIONS // TYPISCHER EINSATZBEREICH

* Depending on process / Abhängig von der Anwendung
** Depending on version / Abhängig von der Version

„HEAVY BASICS 2.0“

The TYPICAL GC20665 L14 D is a reliable worker. Thanks to the proven quality of past machines and plenty of new features, it's the perfect machine for the applications upholstery, automotive, tent production, boat equipment, sail makers and many more.

The powerful direct-drive motor allows up to 2.500 spm. Multiple layers of fabric and even hard materials such as PVC can be processed easily.

A comfortable overload clutch, which can be reset without turning the machine over, protects the hook under high loads from damage such as thread jamming.

„HEAVY BASICS 2.0“

Die TYPICAL GC 20665 L14 D ist ein verlässlicher Arbeiter. Durch die bewährte Qualität vergangener Maschinen und einer Vielzahl neuer Features ist sie die perfekte Maschine für die Bereiche Polster, Automotive, Zeltherstellung, Segelmacher u.v.m.

Der durchzugsstarke Direktantrieb ermöglicht bis zu 2.500 Stiche pro Minute. Damit lassen sich mehrere Lagen Stoff und sogar harte Materialien wie etwa PVC problemlos verarbeiten.

Eine komfortable Überlastkupplung, die ohne Umlegen der Maschine zurückgesetzt werden kann, schützt bei hoher Beanspruchung den Greifer vor Beschädigungen wie z.B. Fadeneinschlag.

TYPICAL GC20665 L14 D3T4
GC20666 L14 D3T4

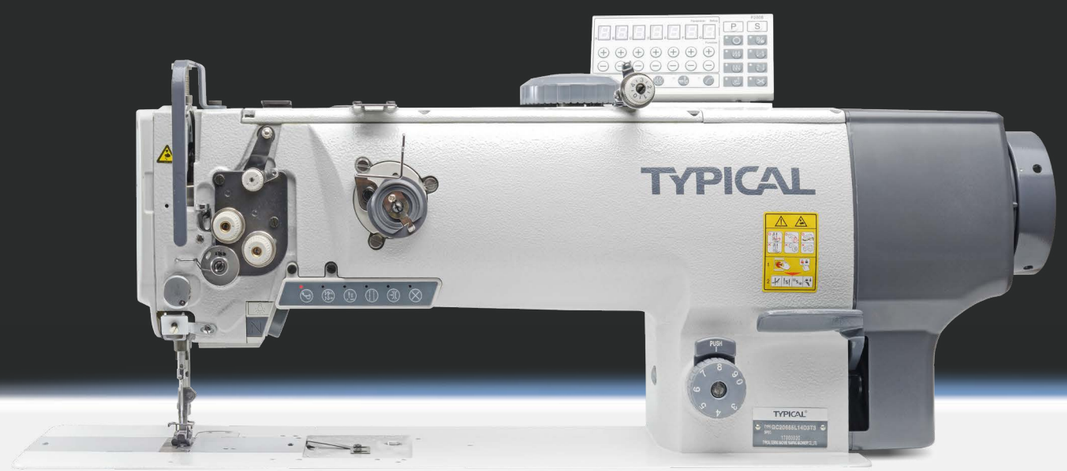

Illustration GC20666 L14 D3T4 / Abbildung GC20666 L14 D3T4

DIRECT-DRIVE 1-/2-NEEDLE COMPOUND FEED LOCKSTITCH SEWING MACHINE

» Integrated powerful direct drive (750W)
» New lubrication system
» Integrated LED sewing light and multifunctional switch within the operator work space
» Modern bobbin winder with tear-off knife
» Switch for recalling the preselected sewing foot stroke
» New top feed mechanism for better feeding characteristics
» Thread clamp
» Thread cutter
» Automatic foot lift (pneumatic)
» Automatic bar tack (pneumatic)
» Knee switch
» Electronic handwheel
» Second stitch length
» Max. thread thickness 15/3**
» Needle stroke 36 mm
» Foot lift 9/16 mm

1-/2-NADEL DOPPELSTEPPSTICH-NÄHMASCHINE MIT DIREKTANTRIEB UND 3-FACH-TRANSPORT

» Integrierter leistungsstarker Direktantrieb (750W)
» Neues Schmiersystem
» Integriertes LED-Nählicht und Multifunktionsleiste im Griffbereich der Bedeinperson
» Moderner Spuler mit Abreissmesser
» Schalter zum Abrufen des vorgewählten Nähfuß-Hubs
» Neuer Obertransportmechanismus für bessere Transporteigenschaften
» Fadenklemme
» Fadenschneider
» Automatische Fußlüftung (pneumatisch)
» Riegelautomatik (pneumatisch)
» Knieschalter
» Elektronisches Handrad
» Zweite Stichlänge
» Max. Fadenstärke 15/3**
» Nadelhub 36 mm
» Fußlüftung 9/16 mm

	MAX					SYSTEM	Nm					
1-/2-Needle / 1-/2-Nadel												
GC20665 L14 D3T4	2.500*	•	9.0	-	28	DPx17	120-160**	1x	•	•	•	360 x 103
GC20666 L14 D3T4				6.4 7.9 9.5 12.7				2x				
	1/min		mm	mm	mm		Nm					mm

FIELD OF APPLICATIONS // TYPISCHER EINSATZBEREICH

* Depending on process / Abhängig von der Anwendung
** Depending on version / Abhängig von der Version

TYPICAL GC20665 L25 // GC20665 L25 D2T3
GC20666 L25 // GC20666 L25 D2T3

Illustration GC20665 L25 / Abbildung GC20665 L25

LONG ARM 1-/2-NEEDLE COMPOUND FEED LOCKSTITCH SEWING MACHINE

» Long arm version
» Top feed stroke adjustment via handwheel
» Fully automatic oil pump lubrication system
» Integrated LED sewing light
» Automatic thread trimmer (**D2T3**)
» Automatic bar tack (**D2T3**)
» Automatic presser foot lift (**D2T3**)
» Needle gauge 6.4 / 7.9 / 9.5 / 12.7 mm (**GC20666**)
» Max. thread thickness 20/3**
» Needle stroke 36 mm
» Foot lift 9/16 mm

LANGARM 1-/2-NADEL-DOPPELSTEPPSTICH-NÄHMASCHINE MIT 3-FACH-TRANSPORT

» Langarm-Version
» Obertransporthubverstellung über Handrad
» Vollautomatisches Ölpumpen-Schmiersystem
» Integriertes LED-Nählicht
» Automatischer Fadenabschneider (**D2T3**)
» Automatischer Riegel (**D2T3**)
» Automatische Nähfußlüftung (**D2T3**)
» Nadelabstand 6.4 / 7.9 / 9.5 / 12.7 mm (**GC20666**)
» Max. Fadenstärke 20/3**
» Nadelhub 36 mm
» Fußlüftung 9/16 mm

	MAX					SYSTEM	Nm			A	T A	
1-/2-Needle / 1-/2-Nadel												
GC20665 L25	1.800*	•	9.0	-	28	135x17 DPx17	120-160**	1x	-	-	-	660 x 103
GC20665 L25 D2T3									•	•	•	
GC20666 L25				6.4 7.9 9.5 12.7				2x	-	-	-	
GC20666 L25 D2T3									•	•	•	
	1/min		mm	mm	mm		Nm					mm

FIELD OF APPLICATIONS // TYPISCHER EINSATZBEREICH

* Depending on process / Abhängig von der Anwendung
** Depending on version / Abhängig von der Version

TYPICAL GC20676 // GC20676 D2T3

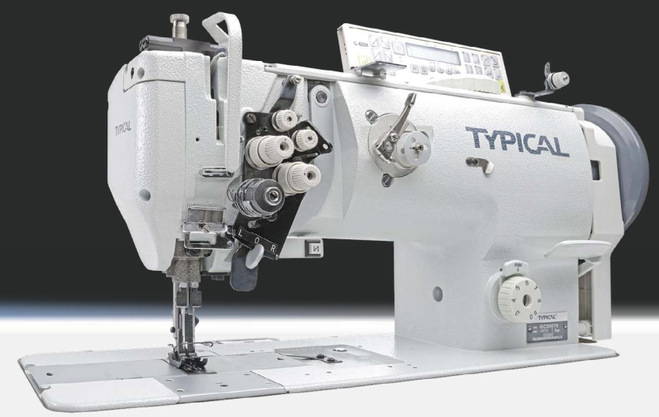

2-NEEDLE COMPOUND FEED LOCKSTITCH SEWING MACHINE WITH SPLIT NEEDLE BAR

» Split needle bar (switchable) for sewing corners
» Top feed stroke adjustment via handwheel
» Fully automatic oil pump lubrication system
» Automatic thread trimmer (**D2T3**)
» Automatic bar tack (**D2T3**)
» Automatic presser foot lift (**D2T3**)
» Needle gauge 6.4 / 7.9 / 9.5 / 12.7 mm
» Max. thread thickness 20/3**
» Needle stroke 36 mm
» Foot lift 9/16 mm

2-NADEL DOPPELSTEPPSTICH-NÄHMASCHINE MIT 3-FACH-TRANSPORT UND GETEILTER NADELSTANGE

» Geteilte Nadelstange (schaltbar) zum Nähen von Ecken
» Obertransporthubverstellung über Handrad
» Vollautomatisches Ölpumpen-Schmiersystem
» Automatischer Fadenabschneider, (**D2T3**)
» Automatischer Riegel (**D2T3**)
» Automatische Nähfußlüftung (**D2T3**)
» Nadelabstand 6.4 / 7.9 / 9.5 / 12.7 mm
» Max. Fadenstärke 20/3**
» Nadelhub 36 mm
» Fußlüftung 9/16 mm

	MAX					SYSTEM	Nm		A	T A	
2-Needle / 2-Nadel											
GC20676	2.000*	•	9.0	6.4 7.9 9.5 12.7	28	135x17 DPx17	120-160**	-	-	-	260 x 103
GC20676 D2T3								•	•	•	
	1/min		mm	mm	mm		Nm				mm

FIELD OF APPLICATIONS // TYPISCHER EINSATZBEREICH

* Depending on process / Abhängig von der Anwendung
** Depending on version / Abhängig von der Version

TYPICAL TW1-898 L28 D2T3
TW2-898 L28 D2T3

HIGH-PERFORMANCE 1-/2- NEEDLE COMPOUND FEED LONG ARM LOCKSTITCH SEWING MACHINE

» Long arm version 700 mm long
» Control panel
» Second stitch length - available via the operating element in the „handle" area of the operator
» Max. top feed stroke 7.0 mm
» Bigger hook
» Large passage space under the arm
» Thread trimmer
» Automatic presser foot lift
» Automatic bar tack
» Sewing arm integrated button bar for fast access to machine functions
» Automatic lubrication system
» Max. thread thickness 20/3**
» Needle stroke 36 mm
» Foot lift 9/16 mm

LEISTUNGSSTARKE LANGARM-, 1-/2-NADEL DOPPEL-STEPPSTICH-NÄHMASCHINE MIT 3-FACH-TRANSPORT

» Langarmversion 700 mm lang
» Bedienfeld
» Zweite Stichlänge - verfügbar über das Bedienelement im „Griff"-Bereich der Bedienperson
» Max. Obertransporthöhe 7,0 mm
» Großer Greifer
» Großer Durchgangsraum unter dem Arm
» Fadenabschneider
» Automatische Nähfußlüftung
» Automatische Verrieglungs-Einrichtung
» Näharmintegrierte Tastenleiste für schnellen Zugriff auf Maschinenfunktionen
» Automatisches Schmiersystem
» Max. Fadenstärke 20/3**
» Nadelhub 36 mm
» Fußlüftung 9/16 mm

	MAX					SYSTEM	Nm					
1-/2-Needle / 1-/2-Nadel												
TW1-898 L28 D2T3	1.800*	•	9.0	-	26	135x17 DPx17	120-160**	1x	•	•	•	700 x120
TW2-898 L28 D2T3	1.700*			6/8/ 10/12				2x				
	1/min		mm	mm	mm		Nm					mm

FIELD OF APPLICATIONS // TYPISCHER EINSATZBEREICH

* Depending on process / Abhängig von der Anwendung
** Depending on version / Abhängig von der Version

Asymmetrical part set TW2-898 L28 D2T3
Asymetrischer Teilesatz TW2-898 L28 D2T3

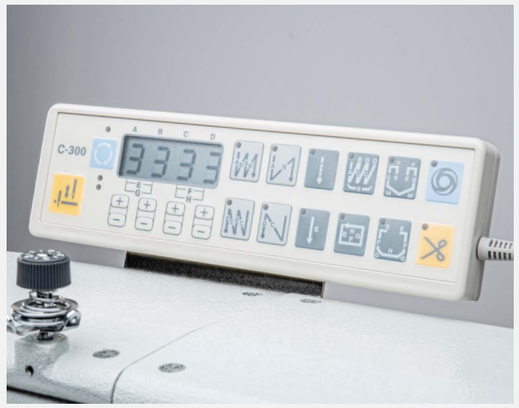

POST BED 1-/2-NEEDLE SEWING MACHINES

1-/2-NADEL SÄULEN-NÄHMASCHINEN

TW1/2-1500 SERIES
TW1/2-1500 SERIE

„MODERN POST BED SEWING MACHINES IN ELECTRONIC VERSION WITH ATTRACTIVE PRICE/PERFORMANCE RATIO“

The TW1-1571 // TW1-1591 // TW2-1574 post bed sewing machines of the brand TYPICAL is an upgrade of the traditional and well-known post bed sewing machine. The direct drive on the arm shaft ensures a better power transmission and thus a higher piercing force. The stepper motor-controlled feed (TW1-1571 // TW1-1591 with additional needle feed), guarantees a „stitch-in-stitch“ back-tacking and ensures no material perforation as well as an excellent seam quality for decorative and assembly seams.

A large touch control panel allows a clear view of the parameters and the operation or menu guidance. With the USB connection, machine parameters as well as sewing programs can be transferred from machine to machine.

The range of application is in the shoe production of classic women and men shoes, hiking and sports shoes as well as in the automotive industry, bag and small leather goods production.

„MODERNE SÄULEN-NÄHMASCHINEN IN ELEKTRONISCHER AUSFÜHRUNG MIT ATTRAKTIVEM PREIS-LEISTUNGSVERHÄLTNIS“

Die TW1-1571 // TW1-1591 // TW2-1574 Säulen-Nähmaschinen der Marke TYPICAL ist ein Upgrade der traditionellen und bekannten Säulen-Nähmaschine. Der Direktantrieb auf der Armwelle sorgt für eine bessere Kraftübertragung und somit für eine höhere Durchstichkraft. Durch den schrittmotorgesteuerten Transport (TW1-1571 // TW1-1591 mit zusätzlichem Nadeltransport), ist eine „Stich -in-Stich“-Verrieglung garantiert und sorgt für keine Materialperforation sowie einer hervorragende Nahtqualität bei Zier- und Montagenähten.

Ein großes Touch-Bedienfeld ermöglicht eine übersichtliche Ansicht der Parameter und der Bedienung bzw. Menü Führung. Über den USB-Anschluss können Maschinenparameter sowie Nähprogramme von Maschine zu Maschine übertragen werden.

Der Anwendungsbereich liegt in der Schuhproduktion von klassischen Damen- und Herrenschuhen, Wander- und Sportschuhen sowie in der Automotive-Industrie, Taschen- und Kleinlederwaren-Fertigung.

TYPICAL TW1-1571E-725x1.2

FULL ELECTRONIC POST BED LOCKSTITICH SEWING MACHINE WITH WHEEL FEED, DRIVEN ROLLER PRESSER, NEEDLE FEED AND HORIZONTAL EDGE TRIMMER. DRIVEN FROM BELOW

» Horizontal edge trimmer. Driven from below
» 5-inch high-resolution color screen for easy and fast operation
» Electronic knee switch for example: stitch length change, reverse stitch, presser foot lift
» Direct drive on the arm shaft ensures better power transmission and higher puncture force
» Guaranteed „stitch-in-stitch" by back tack
» Additional electrical back tack lever in traditional position
» Wheel feed, driven roller presser and needle feed are controlled by stepper motors
» Stitch lengths are reproducible at any time
» Programmable differential feed (+/- 1.0 mm) for top and bottom feed
» No stitch length difference when transferring sewing programs from machine to machine
» Easy adjustment of stitch lengths and back tack stitch on the control panel
» High seam quality for functional and decorative seams
» Multifunction button in easy reach of the operator
» Integrated LED sewing light with 3 lighting levels and colour change for fluorescent markings
» Easily adjustable thread trimmer
» Overload clutch for hook protection
» Simplification of the sewing process by programming seam sections
» Programs can be transferred to the machines via USB
» No compressed air required

VOLLELEKTRONISCHE DOPPELSTEPPSTICH-SÄULENNÄH-MASCHINE MIT SCHIEBRADTRANSPORT, ANGETRIEBENEM ROLLFUSS, NADELTRANSPORT UND HORIZONTALEM KANTENBESCHNEIDER. ANGETRIEBEN VON UNTEN

» Horizontaler Kantenschneider, von unten angetrieben
» 5-Zoll-Farbdisplay mit hoher Auflösung für einfache und schnelle Bedienung
» Elektronischer Knieschalter für zB. Stichlängenänderung, Rückwärtsstich, Nähfußlüftung
» Der Direktantrieb auf der Armwelle sorgt für eine bessere Kraftübertragung und höhere Durchstichkraft
» Garantierte „Stich-in-Stich"-Verriegelung - dadurch keine Materialperforation
» Zusätzlicher elektrischer Riegelhebel in traditioneller Position
» Schiebrad, angetriebener Rollfuß und Nadeltransport werden durch Schrittmotoren gesteuert
» Stichlängen sind jederzeit reproduzierbar
» Programmierbarer Differenzialtransport (+/- 1,0 mm) für Ober- und Untertransport
» Kein Stichlängenunterschied beim Übertragen von Nähprogrammen von Maschine zu Maschine
» Einfache Einstellung von Stichlänge und Riegelstichen am Bedienfeld
» Hohe Nahtqualität für Funktions- und Ziernähte
» Multifunktionstaste in Reichweite der Bedienperson
» Integriertes LED-Nählicht mit 3 Leistungsstufen und Farbwechsel für fluoreszierende Markierungen
» Einfach einstellbarer Fadenabschneider (bis 40/3 Syn.)
» Überlastkupplung zur Greifersicherung
» Vereinfachung des Nähvorgangs durch Programmierung von Nahtabschnitten
» Programme können per USB auf die Maschinen übertragen werden
» Keine Druckluft erforderlich

	MAX					SYSTEM	Nm				
1-Needle / 1-Nadel											
TW1-1571E-725x1.2	3.000*	•	5.0	•	22	134LLCR	70-100**	•	28 26/30	12	245 x 275
	1/min		mm		mm		Nm		mm	mm	mm

FIELD OF APPLICATIONS // TYPISCHER EINSATZBEREICH

* Depending on process / Abhängig von der Anwendung
** Depending on version / Abhängig von der Version

TYPICAL TW1-1591E-M // TW1-1591E-BH

TYPICAL TW2-1574E-M

FULL ELECTRONIC POST BED LOCKSTITCH SEWING MACHINE

» Wheel feed, driven roller presser and needle feed (**TW1-1591**)
» Wheel feed and driven roller presser (**TW2-1574**)
» Wheel diameter 28 mm (option 26/30 mm)
» 5-inch high-resolution colour screen for easy and fast operation
» Electronic knee switch for example: stitch length change, reverse stitch, presser foot lift
» Direct drive on the arm shaft ensures better power transmission and higher puncture force
» Guaranteed „stitch-in-stitch" by back tack
» Additional electrical back tack lever in traditional position
» Wheel feed, driven roller presser and needle feed are controlled by stepper motors
» Stitch lengths are reproducible at any time
» Programmable differential feed (+/- 1.0 mm) for top and bottom feed
» No stitch length difference when transferring sewing programs from machine to machine
» Easy adjustment of stitch lengths and back tack stitch on the control panel
» High seam quality for functional and decorative seams
» Multifunction button in easy reach of the operator
» Integrated LED sewing light with 3 lighting levels and colour change for fluorescent markings
» Easily adjustable thread trimmer
» Overload clutch for hook protection
» Simplification of the sewing process by programming seam sections
» Programs can be transferred to the machines via USB
» No compressed air required
» Connection voltage, single-phase AC 230 V, 50/60 Hz

VOLLELEKTRONISCHE DOPPELSTEPPSTICH-SÄULENNÄHMASCHINE

» Schiebradtransport, angetriebenem Rollfuß und Nadeltransport (**TW1-1591**)
» Schiebradtransport und angetriebenem Rollfuß (**TW2-1574**)
» Rollfußdurchmesser 28 mm (option 26/30 mm)
» 5-Zoll-Farbdisplay mit hoher Auflösung für einfache und schnelle Bedienung
» Elektronischer Knieschalter für zB. Stichlängenänderung, Rückwärtsstich, Nähfußlüftung
» Der Direktantrieb auf der Armwelle sorgt für eine bessere Kraftübertragung und höhere Durchstichkraft
» Garantierte „Stich-in-Stich"-Verriegelung - dadurch keine Materialperforation
» Zusätzlicher elektrischer Riegelhebel in traditioneller Position
» Schiebrad, angetriebener Rollfuß und Nadeltransport werden durch Schrittmotoren gesteuert
» Stichlängen sind jederzeit reproduzierbar
» Programmierbarer Differenzialtransport (+/- 1,0 mm) für Ober- und Untertransport
» Kein Stichlängenunterschied beim Übertragen von Nähprogrammen von Maschine zu Maschine
» Einfache Einstellung von Stichlänge und Riegelstichen am Bedienfeld
» Hohe Nahtqualität für Funktions- und Ziernähte
» Multifunktionstaste in Reichweite der Bedienperson
» Integriertes LED-Nählicht mit 3 Leistungsstufen und Farbwechsel für fluoreszierende Markierungen
» Einfach einstellbarer Fadenabschneider
» Überlastkupplung zur Greifersicherung
» Vereinfachung des Nähvorgangs durch Programmierung von Nahtabschnitten
» Programme können per USB auf die Maschinen übertragen werden
» Keine Druckluft erforderlich
» Anschlussspannung, einphasig AC 230 V, 50/60 Hz

TYPICAL TW1-1591E-M

TYPICAL TW1-1591E-BH

TYPICAL TW2-1574E-M

	MAX							SYSTEM	Nm			
1-/2-Needle / 1-/2-Nadel												
TW1-1591E-M	3.000*	•	-	7.0	-	1x	22	134PCL	70-100**	•	12	245 x 275
TW1-1591E-BH							26		110-130**			
TW2-1574E-M		-	•	5.0	1.6-2.0 2.0-2.4	2x	22	134S	70-100**			
	1/min			mm	mm		mm		Nm		mm	mm

FIELD OF APPLICATIONS // TYPISCHER EINSATZBEREICH

* Depending on process / Abhängig von der Anwendung
** Depending on version / Abhängig von der Version

TYPICAL TW5-898-1//TW5-898-1L14 D2T5
TW5-898-2// TW5-898-2 L14X D2T5

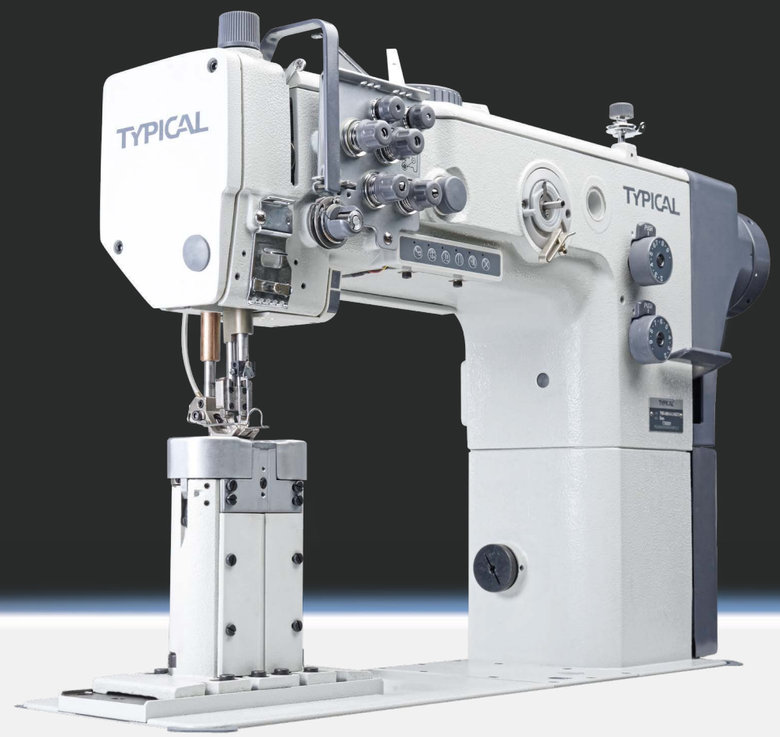

DIRECT-DRIVE HIGH-PERFORMANCE 1-/2-NEEDLE POST BED COMPOUND FEED LOCKSTITCH SEWING MACHINE

» Direct-drive
» Control panel
» Electronic handwheel
» Automatic thread trimmer
» Automatic bar tack (**D2T5**)
» Automatic presser foot lift (**D2T5**)
» Max. top feed stroke 7.0 mm
» Switchable second stitch length
» Switchable second top feed
» Second stitch length - available via the operating element in the „handle" area of the operator
» Knee switch
» Sewing arm integrated button bar for fast access to machine functions
» Automatic lubrication system
» Max. thread thickness 20/3
» Needle stroke 34 mm
» Foot lift 9/16 mm

HOCHLEISTUNGS-, 1-/2-NADEL- DOPPELSTEPPSTICH-SÄULENNÄHMASCHINE MIT DIREKTANTRIEB UND 3-FACH-TRANSPORT

» Direktantrieb
» Bedienfeld
» Elektronisches Handrad
» Fadenabschneider
» Automatische Nähfußlüftung (**D2T5**)
» Automatische Verrieglungs-Einrichtung (**D2T5**)
» Max. Obertransporthöhe 7,0 mm
» Zuschaltbare zweite Stichlänge
» Zuschaltbarer zweiter Obertransport
» Zweite Stichlänge - verfügbar über das Bedienelement im „Griff"-Bereich der Bedienperson
» Knieschalter
» Im Näharm integrierte Tastenleiste für schnellen Zugriff auf Maschinenfunktionen
» Automatisches Schmiersystem
» Max. Fadenstärke 20/3
» Nadelhub 34 mm
» Fußlüftung 9/16 mm

	MAX					SYSTEM	Nm			A	T A	
1-/2-Needle / 1-/2-Nadel												
TW5-898 1	2.500*	•	9.0	-	29	135x17 DPx17	120-160**	1x	•	-	-	355 x300
TW5-898-1L14 D2T5										•	•	
TW5-898 2				6/8/ 10/12				2x		-	-	
TW5-898-2L14X D2T5										•	•	
	1/min		mm	mm	mm		Nm					mm

FIELD OF APPLICATIONS // TYPISCHER EINSATZBEREICH

* Depending on process / Abhängig von der Anwendung
** Depending on version / Abhängig von der Version

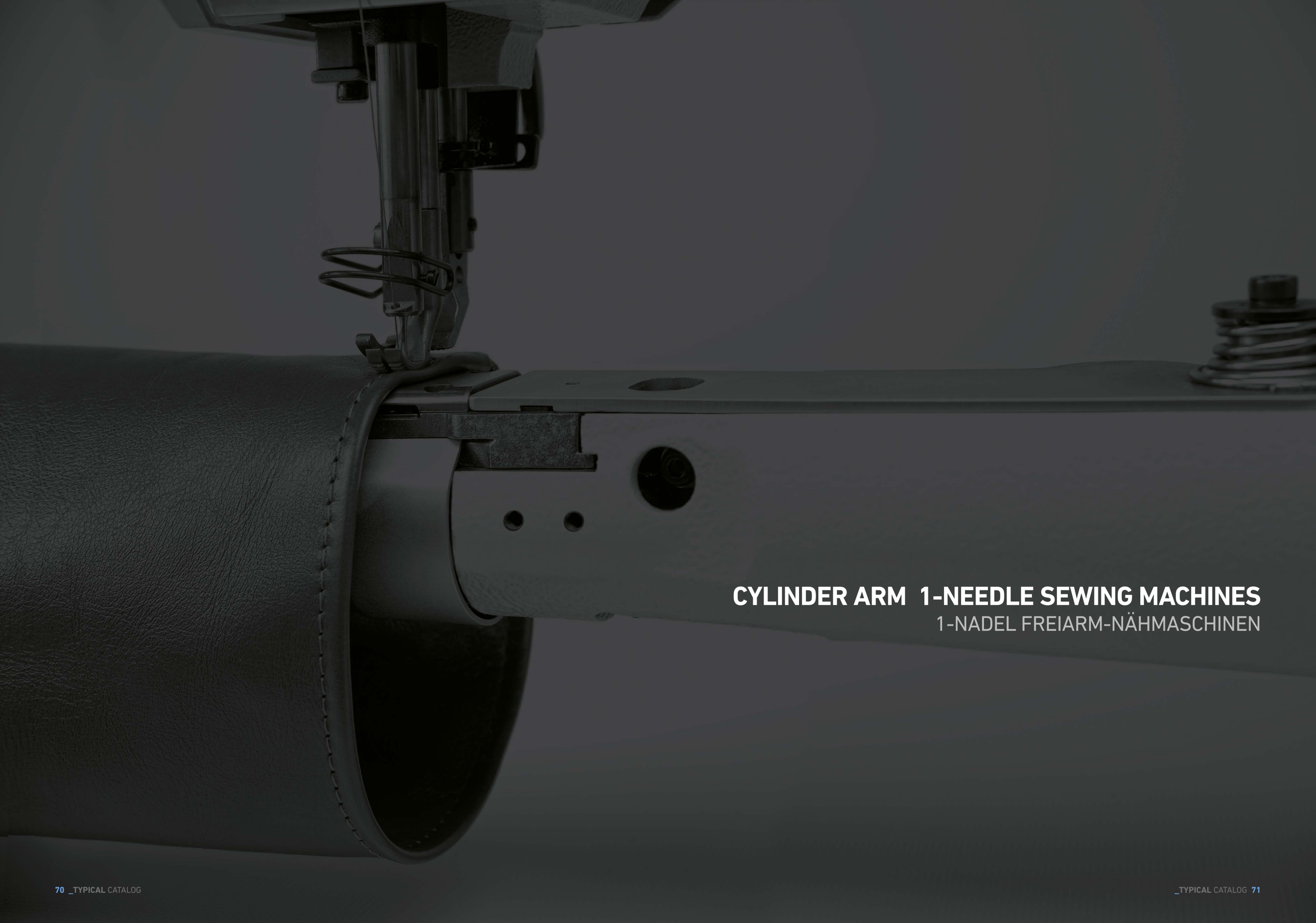

CYLINDER ARM 1-NEEDLE SEWING MACHINES

1-NADEL FREIARM-NÄHMASCHINEN

TYPICAL GC2263 // GC2263V

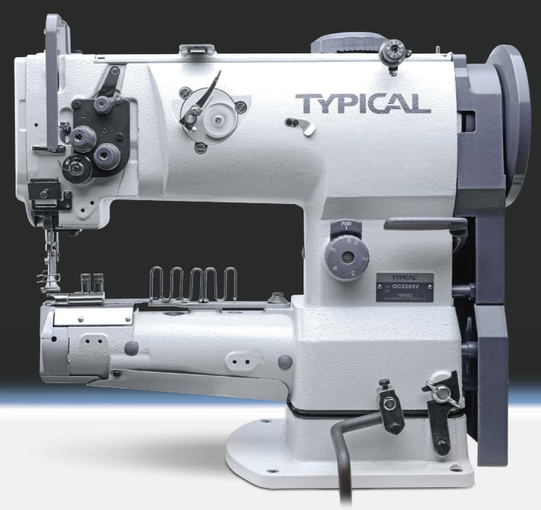

HEAVY-DUTY CYLINDER ARM COMPOUND FEED SEWING MACHINE WITH VERTICAL HOOK

» Heavy-duty compound feed sewing machine
» Cylinder arm diameter 72 mm
» Cylinder arm sewing machine with vertical hook 26mm bobbin size
» Binding attachment (V)
» Max. 6.5mm top feed lift allows easy sewing even at cross-seams
» 16 mm clearance under the lifted sewing feet for easy loading and unloading
» Max. 6 mm stitch length adjustable - forwards and backwards
» Hook protection against thread jamming realized by overload coupling

SCHWERE 3-FACH-TRANSPORT-, FREIARM-NÄHMASCHINE MIT VERTIKALGREIFER

» Hochleistungs-Nähmaschine mit 3-Fach-Transport
» Freiarm-Nähmaschine mit vertikalem Greifer (Spulengröße 26 mm)
» Zylinderarmdurchmesser 72 mm
» Einfasseraufsatz (V)
» Max. 6,5 mm Obertransporthub ermöglicht einfaches nähen auch an Quernähten
» 16 mm Freiraum unter den gelüfteten Nähfüßen
» Max. 6 mm Stichlänge einstellbar - vorwärts und rückwärts
» Greiferschutz durch Überlastkupplung

	MAX				SYSTEM	Nm			
1-Needle / 1-Nadel									
GC2263 // GC2263V	2.500*	•	6.0	26	134x17 DPx17	120-150**	36	9/16	260 x 110
	1/min		mm	mm		Nm	mm	mm	mm

FIELD OF APPLICATIONS // TYPISCHER EINSATZBEREICH

* Depending on process / Abhängig von der Anwendung
** Depending on version / Abhängig von der Version

TYPICAL GC2263L14 D3T4

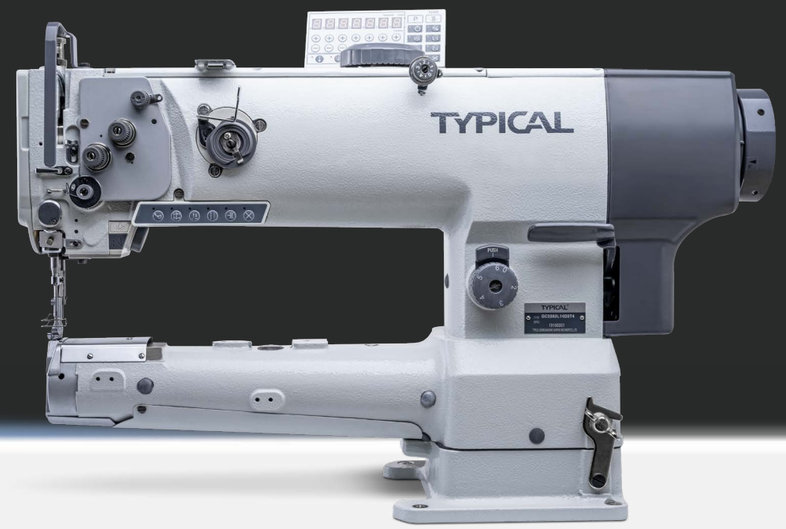

DIRECT-DRIVE 1-NEEDLE LOCKSTITCH CYLINDER ARM SEWING MACHINE WITH TRIPLE TRANSPORT, THREAD TRIMMER AND VERTICAL HOOK

» Cylinder arm sewing machine with vertical hook 26mm bobbin size
» Cylinder arm diameter 72 mm
» Control panel
» Direct drive
» Second top feed stroke - available via the switch bar in the operator's handling space
» Integrated LED sewing light
» Automatic thread trimmer
» Automatic presser foot lift
» Automatic bar tack
» Integrated switch bar in the operator's grip area for quick access to machine functions: Intermediate bartack, change of top feed stroke, needle position... etc.
» Hook protection against thread jamming realized by overload coupling
» Second thread tension switchable
» Automatic lubrication system

SCHWERE 3-FACH-TRANSPORT-, FREIARM-NÄHMASCHINE MIT DIREKTANTRIEB, FADENABSCHNEIDER UND VERTIKALGREIFER

» Freiarm-Nähmaschine mit vertikalem Greifer (Spulengröße 26 mm)
» Freiarmdurchmesser 72 mm
» Bedienfeld
» Direktantrieb
» Zweiter Obertransporthub - verfügbar über die Schaltleiste in der Tastenleiste im Griffbereich der Bedienperson
» Integriertes LED-Nählicht
» Automatischer Fadenabschneider
» Automatische Nähfußlüftung
» Automatische Verrieglungs-Einrichtung
» Integrierte Schaltleiste im Griffbereich der Bedienperson für schnellen Zugriff auf Maschinenfunktionen: Zwischenriegel, Wechsel Obertransporthub, Nadelposition... etc.
» Greiferschutz durch Überlastkupplung
» Zweite Fadenspannung zuschaltbar
» Automatisches Schmiersystem

	MAX				SYSTEM	Nm						
1-Needle / 1-Nadel												
GC2263L14 D3T3	2.500*	•	8.0	26	134x17 DPx17	120-150**	•	36	9/16	•	•	255 x 100
	1/min		mm	mm		Nm		mm	mm			mm

FIELD OF APPLICATIONS // TYPISCHER EINSATZBEREICH

* Depending on process / Abhängig von der Anwendung
** Depending on version / Abhängig von der Version

TYPICAL TW3-P335 B/VB/B-D2T3

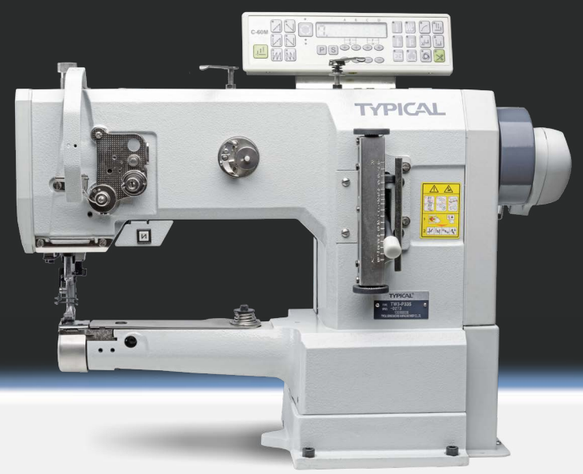

CYLINDER ARM COMPOUND FEED SEWING MACHINE

» Slim cylinder arm diameter 46.5 mm
» Big hook +40% bobbin thread capacity
» Compound feed
» Control panel (**B-D2T3**)
» Binding attachment synchronized with feed movement (**V**)
» 2.5-7.0 mm top feed lift allows easy sewing – even at cross-seams
» 14 mm clearance under the lifted sewing feet for easy loading & unloading
» Max. 6 mm stitch length adjustable – forwards and backwards
» Integrated bobbin winder
» Automatic thread trimmer (**B-D2T3**)
» Automatic presser foot lift & bar tack (**B-D2T3**)

FREIARM-DOPPELSTEPPSTICH-NÄHMASCHINE MIT 3-FACH-TRANSPORT

» Freiarmdurchmesser 46,5 mm
» Großer Greifer +40% Unterfadenkapazität
» 3-Fach-Transport
» Bedienfeld (**B-D2T3**)
» Einfass-Einrichtung synchronisiert mit Vorschubbewegung (**V**)
» 2,5-7,0 mm Obertransporthub ermöglicht leichtes nähen – auch an Quernähten
» 14 mm Freiraum unter den gelüfteten Nähfüßen
» Max. 6 mm Stichlänge einstellbar – vorwärts und rückwärts
» Integrierter Spuler
» Automatischer Fadenabschneider (**B-D2T3**)
» Automatischer Nähfußlüftung und Verrieglungs-Einrichtung
(**B-D2T3**)

	MAX				SYSTEM	Nm						
1-Needle / 1-Nadel												
TW3-P335 B // VB	2.500*	•	6.0	22x12	134-35	80-100**	-	33.4	10/14	-	-	255 x 100
TW3-P335 B-D2T3							•			•	•	
	1/min		mm	mm		Nm		mm	mm			mm

FIELD OF APPLICATIONS // TYPISCHER EINSATZBEREICH

* Depending on process / Abhängig von der Anwendung
** Depending on version / Abhängig von der Version

TYPICAL TW3-441

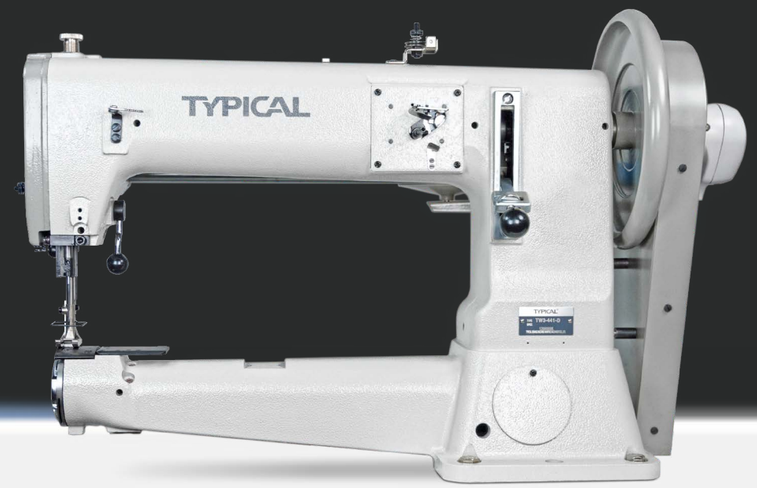

EXTRA HEAVY-DUTY COMPOUND FEED CYLINDER ARM LOCKSTITCH SEWING MACHINE

» Extra heavy-duty sewing machine
» Compound feed
» With barell hook
» 5.5–8.5 mm top feed lift allows easy sewing even at cross-seams
» 25 mm clearance under the lifted sewing feet for easy loading and unloading
» Max. 11 mm stitch length adjustable – forwards and backwards
» Integrated bobbin winder
» Cylinder arm diameter 81 mm

SEHR SCHWERE 3-FACH-TRANSPORT-, FREIARM-DOPPEL-STEPPSTICH-NÄHMASCHINE

» Extra schwere Nähmaschine
» 3-Fach-Transport
» Mit Barellgreifer
» Obertransporthub von 5,5–8,5 mm ermöglicht leichtes Nähen auch an Quernähten
» 25 mm Freiraum unter den gelüfteten Nähfüßen
» Max. 11 mm Stichlänge einstellbar – vorwärts und rückwärts
» Integrierter Spuler
» Freiarmdurchmesser 81 mm

	MAX				SYSTEM	Nm				
1-Needle / 1-Nadel										
TW3-441S									13/25	230 x 167
TW3-441	800*	•	11.0	•	DYx3	180-250**	8/3**	56		405 x 167
TW3-441L									13/20	975 x 167
	1/min		mm			Nm		mm	mm	mm

FIELD OF APPLICATIONS // TYPISCHER EINSATZBEREICH

* Depending on process / Abhängig von der Anwendung
** Depending on version / Abhängig von der Version

AUTOMATIC SEWING MACHINES
NÄHAUTOMATEN

TYPICAL GT1790DAT-S

ELECTRONIC CONTROLLED LOCKSTITCH SHIRT BUTTON HOLE MACHINE WITH INTGATED CONTROL IN THE MACHINE

» With integrated control in the machine
» Control panel with USB connection
» Max button hole length: 41 mm
» Number of standard patterns: 31
» Number of storable patterns: 99
» Separating blade 6.4 mm to 37.8 mm
» Electronic thread tension
» Integrated direct-drive
» Button hole clamp lift, needle bar movement drive and feed drive by stepping motor
» Machine works without compressed air

ELEKTRONISCH GESTEUERTER DOPPELSTEPPSTICH-WÄSCHEKNOPFLOCH-AUTOMAT MIT INTEGRIERTER STEUERUNG IN DER MASCHINE

» Mit integrierter Steuerung in der Maschine
» Bedienfeld mit USB Anschluss
» Max. Knopflochlänge 41 mm
» 31 Standardmuster
» 99 speicherbarer Muster
» Trennmesser 6,4 mm bis 37,8 mm
» Elektronische Fadenspannung
» Integrierter Direktantrieb
» Knopflochklammerhub, Nadelstangenbewegung und Vorschubantrieb durch Schrittmotor
» Maschine arbeitet ohne Druckluft

	MAX			SYSTEM	Nm					A
1-Needle / 1-Nadel										
GT1790DAT-S	3.600*	5.0	•	134 DPx5	90-175**	-	41	6.4-37.8	14	•
	1/min	mm			Nm		mm	mm	mm	mm

FIELD OF APPLICATIONS // TYPISCHER EINSATZBEREICH

* Depending on process / Abhängig von der Anwendung
** Depending on version / Abhängig von der Version

TYPICAL GT9820-01 // GT9820-02

ELECTRONIC EYELET BUTTON HOLE SEWING MACHINE

» Fully automatic lubrication system
» Zig-zag width mechanical 1.5-4 mm
» Electronic max. up to 5.0 mm; delivery status is 2.5 mm (GT9820-01) or 3 mm (GT9820-02)
» Feed mechanism: intermitted 3 axis stepping motors
» Integrated direct-drive (550 W / 230 V)
» Power supply: 230 V / 50 Hz, 3 phase 110 V
» Consumption of compressed air: around 44 liter/minute with about 8 button holes / minute
» High-precision stepping motors control for very accurate button holes
» Large clearance under the sewing arm for easy handling of the material
» Collection device for cut thread ends, keeps the machine clean
» Vacuum waist removal for button hole cut-outs
» Air pressure detector prevents machine function at low air pressure
» Push button to stop the machine at thread break during sewing

ELEKTRONISCHER AUGENKNOPFLOCH-AUTOMAT

» Vollautomatisches Schmiersystem
» Zick-Zack-Breite mechanisch 1,5-4 mm
» Elektronische max. bis 5,0 mm; Auslieferungszustand ist 2,5 mm (GT9820-01) oder 3mm (GT9820-02)
» Intermittierende 3-Achsen-Vorschub-Schrittmotoren
» Integrierter Direktantrieb (550 W / 230 V)
» Stromversorgung: 230 V / 50 Hz, 3 Phasen 110 V
» Druckluftverbrauch: ca. 44 Liter/Minute bei ca. 8 Knopf löchern / Minute
» Hochpräzise Schrittmotoren-Steuerung für sehr genaue Knopflöcher
» Großer Freiraum unter dem Näharm für einfaches Materialhandling
» Auffangvorrichtung für abgeschnittene Fadenenden, hält die Maschine sauber
» Vakuum-Ausschnitte Entfernung für Knopflochausschnitte
» Luftdruckdetektor verhindert Maschinenfunktion bei niedrigem Luftdruck
» Taste drücken, um die Maschine bei Fadenbruch während des Nähens zu stoppen

	MAX			DEF		SYSTEM	Nm							
1-Needle / 1-Nadel														
GT9820-01	2.500*	0.5-2.0	M 1.4-4.0 E 5.0	2.5	•	579	90**	8.0-50	5.0-42	0-20	30	22	12-16
GT9820-02				3.0			100**	8.0-42	22-30			24	16
	1/min	mm	mm				Nm	mm	mm	mm			mm

FIELD OF APPLICATIONS // TYPISCHER EINSATZBEREICH

* Depending on process / Abhängig von der Anwendung
** Depending on version / Abhängig von der Version

TYPICAL GT6438 D // GT6439 D
GT6430-01 D // GT6430-02 D

Illustration GT6040 / Abbildung GT6040

ELECTRONIC DIRECT-DRIVE LOCKSTITCH BAR TACKER

» X/Y -Drive controlled by 2 stepping motors
» Integrated Direct-drive (550 Watt)
» Intermittent transport
» No compressed air necessary
» Oil-free needle, no oil stand on material
» Thread ends after cutting about 2.0–2.5 mm
» 89 sewing programs in machine memory
» Data transfer by SD-Memory Card
» 50 customized programs can be stored
» memory capacity of 210,000 stitches

ELEKTRONISCHER DOPPELSTEPPSTICH-RIEGELAUTOMAT MIT DIREKTANTRIEB

» X/Y-Antrieb durch 2 Schrittmotoren gesteuert
» Integrierter Direktantrieb (550 Watt)
» Intermittierender Transport
» Keine Druckluft notwendig
» Ölfreie Nadel, keine Ölflecken am Material
» Fadenenden nach dem Schneiden ca. 2,0–2,5 mm
» 89 Nähprogramme speicherbar
» Datenübertragung per SD-Speicherkarte
» 50 individuelle Programme speicherbar
» Speicherkapazität von 210.000 Stichen

TYPICAL GT6438 D // GT6439 D

STITCH PATTERN AND BUTTON VARIATIONS // STICHBILD- UND KNOPFVARIANTEN

	MAX			SYSTEM	Nm						
1-Needle / 1-Nadel											
GT6438 D	2.700*	0.1-6.4	•	134 DPx5	75-90**	•	6.4x6.4	2/3/4	-	•	17
GT6439 D											
GT6430-01 D	3.200*	0.1-12.7		134x17 DPx17	100-120**		40x30	-	-		
GT6430-02 D											
	1/min	mm			Nm		mm				mm

FIELD OF APPLICATIONS // TYPISCHER EINSATZBEREICH

* Depending on process / Abhängig von der Anwendung
** Depending on version / Abhängig von der Version

„TYPICAL TC“-AUTOMATIC SEWING MACHINES

„TYPICAL TC“ - NÄHAUTOMATEN

High seam quality and convenient operation

Electronic pattern sewing machine of the TC series with fast sewing speed, large sewing area. High seam quality through intermittent transport and energy-saving technology for more environmental protection. Field of applications in the clothing industry for men and women, jeans, luggage, bags, shoes and other purposes.

New touchscreen display for creation and administration of sewing programs. Bobbin thread winding function at the push of a button. The optimum position for needle threading will be approached after pushing the button. Clamp drops down, needle thread tension will open. 512 sewing pattern a total of 20,000 programmable stitches. Import or export of sewing programs via USB stick.

Hohe Nahtqualität und komfortable Bedienung

Elektronischer Großfeld-Riegelautomat der TC-Serie mit schneller Nähgeschwindigkeit, großem Nähbereich. Hohe Nahtqualität durch intermittierenden Transport und energiesparende Technologie für mehr Umweltschutz. Typischer Anwendungsbereich in der Bekleidungsindustrie für Männer und Frauen, Jeans, Gepäck, Taschen, Schuhe und andere Zwecke.

Neues Touchscreen-Display zur Erstellung und Verwaltung von Nähprogrammen. Unterfadenspulerfunktion auf Knopfdruck. Per Knopfdruck wird die optimale Einfädelposition angefahren, die Klammer setzt sich ab, die Oberfadenspannung wird geöffnet. 512 Nahtprogramme insgesamt 20.000 programmierbare Stiche. Import oder Export von Nähprogrammen über USB-Stick.

TYPICAL TC3020GB

TYPICAL TC131B 0906

ELECTRONIC DIRECT-DRIVE LOCKSTITCH PATTERN SEWING MACHINE

» X/Y -drive controlled by 2 stepping motors
» Integrated direct-drive
» Intermittent transport
» Enlarged sewing area 90x60 mm
» CB-hook for increased stitch quality up to thread N° 20/3
» Automatic thread cutter and thread wiper for a neat seam start
» No compressed air necessary
» Oil-free needle, no oil stains on material
» Thread ends after cutting about 2.0–2.5 mm
» 99 sewing programs in machine memory
» Data transfer by SD-Memory Card
» Memory capacity up to 2 MB (about 400,000 stitches)

ELEKTRONISCHER DOPPELSTEPPSTICH-RIEGELAUTOMAT MIT DIREKTANTRIEB

» X/Y-Antrieb durch 2 Schrittmotoren gesteuert
» Integrierter Direktantrieb
» Intermittierender Transport
» Vergrößerter Nähbereich 90x60 mm
» CB-Greifer für erhöhte Stichqualität bis 20/3 Fäden
» Automatischer Fadenabschneider und Fadenwischer für einen sauberen Nahtanfang
» Keine Druckluft notwendig
» Ölfreie Nadel, keine Ölflecken am Material
» Fadenenden nach dem Schneiden ca. 2,0–2,5 mm
» 99 Nähprogramme speicherbar
» Datenübertragung per SD-Speicherkarte
» Speicherkapazität bis zu 2 MB (ca. 400.000 Stiche)

	MAX				SYSTEM	Nm					
1-Needle / 1-Nadel											
TC1310B 0906	2.700*	0.1-12.7	5.0	•	134x17 DPx17	90-140**	•	20/3**	90x60	•	17
	1/min	mm	mm			Nm			mm		mm

FIELD OF APPLICATIONS // TYPISCHER EINSATZBEREICH

* Depending on process / Abhängig von der Anwendung
** Depending on version / Abhängig von der Version

TYPICAL TC1310GB // TC1510GB // TC2210GB

ILLUSTRATION **TC1310GB 01A/CH** WITH SLIDING DEVICE
ABBILDUNG **TC1310GB 01A/CH** MIT SCHIEBEVORRICHTUNG

ELECTRONIC DIRECT-DRIVE LOCKSTITCH PATTERN SEWING MACHINE

» Touchsreen display to create and administrate sewing programs
» USB connection on the touchscreen
» Intergrated sewing LED
» High precision stepper motors (X/Y) control for very accurat seams, stitch length from 0.05 –12.7 mm programmable
» Intermittent transport
» Programmable pressure foot height
» Powerful integrated direct-drive (230 V, 550 W) with increased torque
» CB-hook for increased stitch quality up to thread N° 20/3
» Secondary thread tension (option)
» Automatic thread cutter
» Thread wiper for a neat seam start
» Presserfoot height programmable for excellent seam quality evan at cross seams
» Upper thread breakage identification with automatic sewing stop
» Full automatic lubrication system
» **01A/CH** with sliding device for sewing on labels (option) for TC1310GB and TC2210

ELEKTRONISCHER DOPPELSTEPPSTICH-RIEGELAUTOMAT MIT DIREKTANTRIEB

» Touchsreen Display zum Erstellen und Verwalten von Nähprogrammen
» USB Schnittstelle am Touchsreen
» Integrierte LED Nähleuchte
» Hochpräzise Schrittmotoren (X/Y) steuern sehr genaue Nähte, Stichlänge von 0,05 bis 12,7 mm programmierbar
» Intermittierender Transport
» Programmierbare Hüpferfuß-Höhe
» Leistungsstarker integrierter Direktantrieb (230 V, 550 W) mit erhöhtes Drehmoment
» CB-Greifer für erhöhte Stichqualität bis Faden Nr. 20/3
» Zusätzliche Fadenspannung (Option)
» Automatischer Fadenschneider
» Fadenwischer für einen sauberen Nahtanfang
» Nähfußhöhe programmierbar für hervorragende Nahtqualität bei Quernähten
» Erkennung von Oberfadenbrüchen mit automatischem Nähstopp
» Vollautomatisches Schmiersystem
» **01A/CH** mit Schiebevorrichtung zum Aufnähen von Etiketten (Option) für TC1310GB and TC2210

	MAX				SYSTEM	Nm					
1-Needle / 1-Nadel											
TC1310GB			17.0						130x100		
TC1510GB	2.700*	0.1-12.7		•	134x17 DPx17	90-140**	•	20/3**	150x100	•	17
TC2210GB			10.0						220x100		
	1/min	mm	mm			Nm			mm		mm

FIELD OF APPLICATIONS // TYPISCHER EINSATZBEREICH

* Depending on process / Abhängig von der Anwendung
** Depending on version / Abhängig von der Version

TYPICAL TC3020GB

ELECTRONIC DIRECT-DRIVE LOCKSTITCH PATTERN SEWING MACHINE

» Touchsreen display to create and administrate sewing programs
» USB connection on the touchscreen
» Intergrated sewing LED
» High precision stepper motors control (X/Y) for very accurat seams, stitch length from 0.05 –12.7 mm programmable
» Optionally with servo motors (H version)
» Intermittent transport
» Programmable pressure foot height
» Powerful integrated direct-drive (230 V, 550 W) with increased torque
» CB-hook for increased stitch quality up to thread N° 20/3
» Secondary thread tension (option)
» Automatic thread cutter
» Thread wiper for a neat seam start
» Presserfoot height programmable for excellent seam quality even at cross seams
» Upper thread breakage identification with automatic sewing stop
» Full automatic lubrication system

ELEKTRONISCHER DOPPELSTEPPSTICH-RIEGELAUTOMAT MIT DIREKTANTRIEB

» Touchsreen Bildschirm zum erstellen und verwalten von Nähprogrammen
» USB Schnittstelle am Touchsreen
» Integrierte LED Nähleuchte
» Hochpräzise Schrittmotoren (X/Y) steuern sehr genaue Nähte, Stichlänge von 0,05 bis 12,7 mm programmierbar
» Optional mit Servomotoren (H-Version)
» Intermittierender Transport
» Programmierbare Hüpferfuß-Höhe
» Leistungsstarker integrierter Direktantrieb (230 V, 550 W) mit erhöhtem Drehmoment
» CB-Greifer für erhöhte Stichqualität bis Faden Nr. 20/3
» Zusätzliche Fadenspannung (Option)
» Automatischer Fadenschneider
» Fadenwischer für einen sauberen Nahtanfang
» Nähfußhöhe programmierbar für hervorragende Nahtqualität bei Quernähten
» Erkennung von Oberfadenbrüchen mit automatischem Nähstopp
» Vollautomatisches Schmiersystem

	MAX				SYSTEM	Nm					
1-Needle / 1-Nadel											
TC3020GB	2.700*	0.1-12.7	10.0	•	134x17 DPx17	90-140**	•	20/3**	300x200	•	17
	1/min	mm	mm			Nm			mm		mm

FIELD OF APPLICATIONS // TYPISCHER EINSATZBEREICH

* Depending on process / Abhängig von der Anwendung
** Depending on version / Abhängig von der Version

TYPICAL TC6040GB // TC12080GB

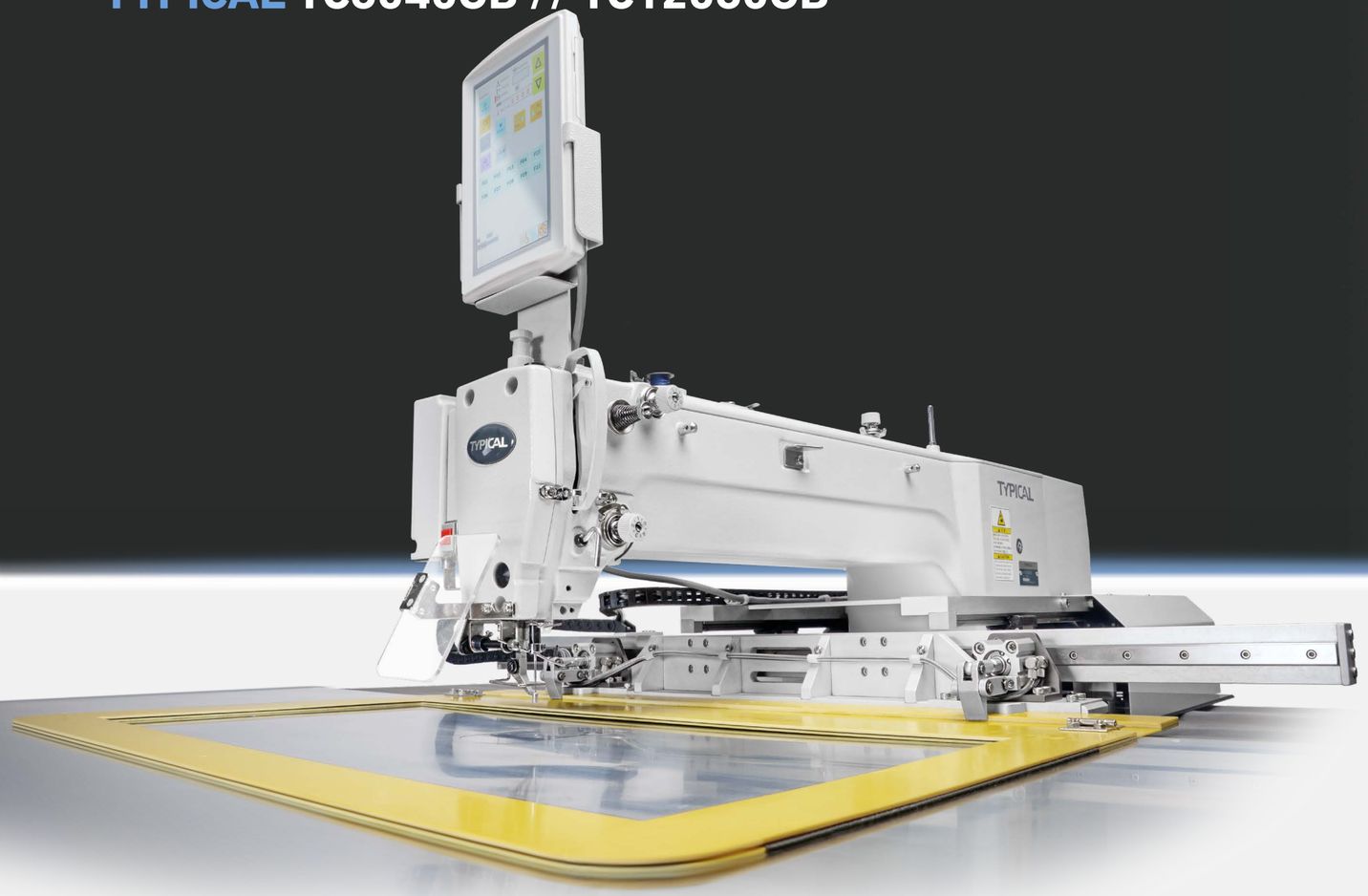

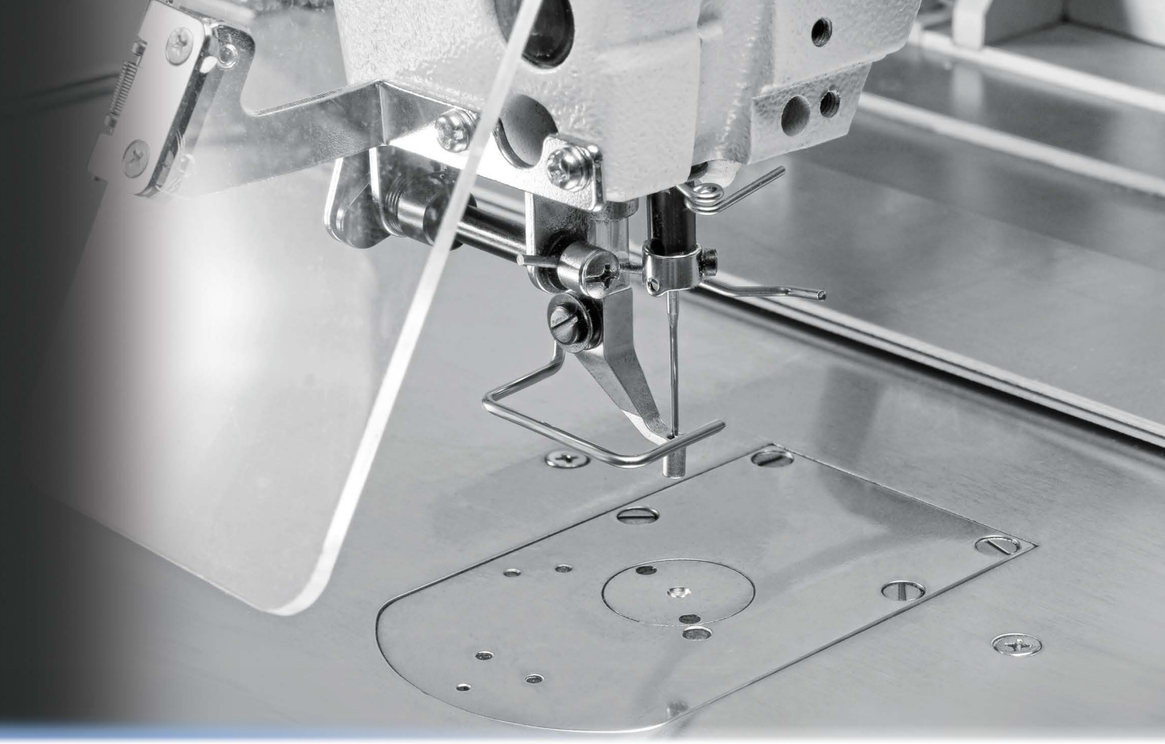

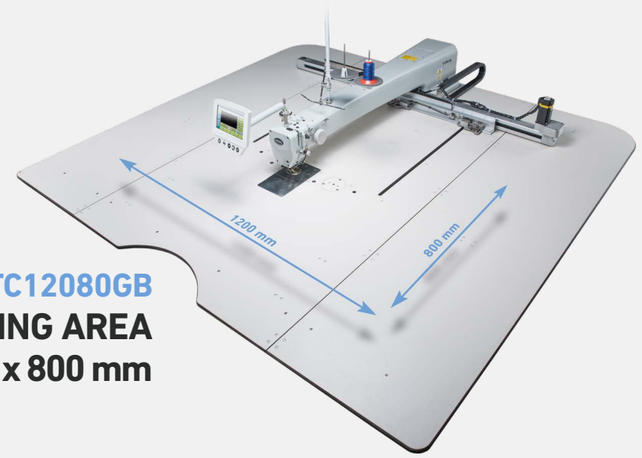

TYPICAL TC12080GB
MORE FREE SPACE - SEWING AREA 1200 x 800 mm

ELECTRONIC DIRECT-DRIVE LOCKSTITCH PATTERN SEWING MACHINE

» Touchsreen display to create and administrate sewing programs
» USB connection on the touchscreen
» Intergrated sewing LED
» High precision servo motors (X/Y) control for very accurat seams, stitch length from 0.05 –12.7 mm programmable
» Intermittent transport
» Programmable pressure foot height
» Powerful integrated direct-drive (230 V, 550 W) with increased torque
» CB-hook for increased stitch quality up to thread N° 20/3
» Secondary thread tension (option)
» Automatic thread cutter
» Thread wiper for a neat seam start
» Presserfoot height programmable for excellent seam quality even at cross seams
» Upper thread breakage identification with automatic sewing stop
» Full automatic lubrication system

ELEKTRONISCHER DOPPELSTEPPSTICH-RIEGELAUTOMAT MIT DIREKTANTRIEB

» Touchsreen Display zum Erstellen und Verwalten von Nähprogrammen
» USB Schnittstelle am Touchsreen
» Integrierte LED Nähleuchte
» Hochpräzise Servomotoren (X/Y) steuern sehr genaue Nähte, Stichlänge von 0,05 bis 12,7 mm programmierbar
» Intermittierender Transport
» Programmierbare Hüpferfuß-Höhe
» Leistungsstarker integrierter Direktantrieb (230 V, 550 W) mit erhöhtem Drehmoment
» CB-Greifer für erhöhte Stichqualität bis Faden Nr. 20/3
» Zusätzliche Fadenspannung (Option)
» Automatischer Fadenschneider
» Fadenwischer für einen sauberen Nahtanfang
» Nähfußhöhe programmierbar für hervorragende Nahtqualität bei Quernähten
» Erkennung von Oberfadenbrüchen mit automatischem Nähstopp
» Vollautomatisches Schmiersystem

	MAX				SYSTEM	Nm					
1-Needle / 1-Nadel											
TC6040GB	2.700*	0.1-12.7	10.0	•	134x17 DPx17	90-140**	•	20/3**	300x200	•	17
TC12080GB									1200x 800		
	1/min	mm	mm			Nm			mm		mm

FIELD OF APPLICATIONS // TYPISCHER EINSATZBEREICH

* Depending on process / Abhängig von der Anwendung
** Depending on version / Abhängig von der Version

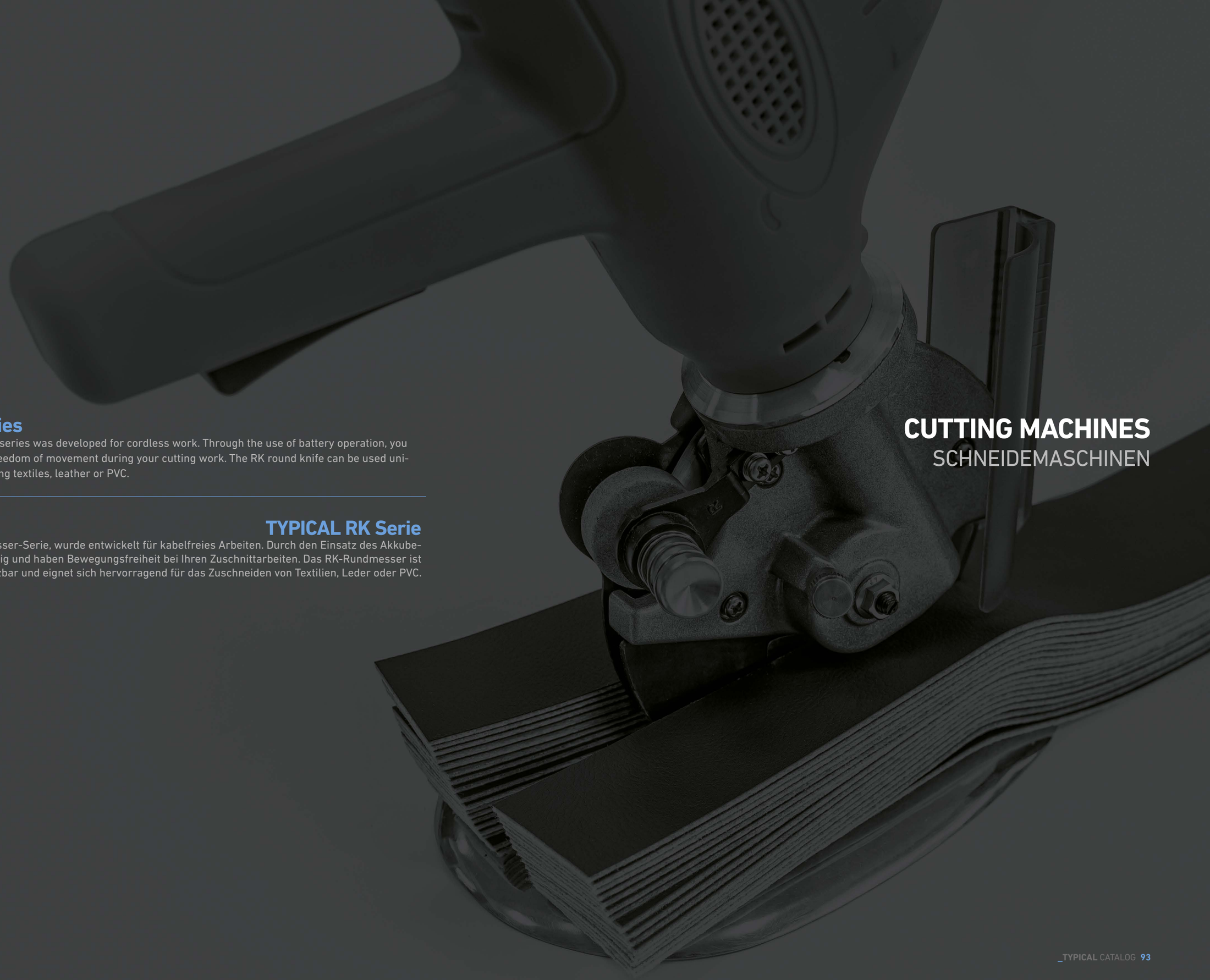

CUTTING MACHINES
SCHNEIDEMASCHINEN

TYPICAL RK Series

The TYPICAL RK round knife series was developed for cordless work. Through the use of battery operation, you are independent and have freedom of movement during your cutting work. The RK round knife can be used universally and is ideal for cutting textiles, leather or PVC.

TYPICAL RK Serie

Die TYPICAL RK-Rundmesser-Serie, wurde entwickelt für kabelfreies Arbeiten. Durch den Einsatz des Akkubetriebes, sind Sie unabhängig und haben Bewegungsfreiheit bei Ihren Zuschnittarbeiten. Das RK-Rundmesser ist universal einsetzbar und eignet sich hervorragend für das Zuschneiden von Textilien, Leder oder PVC.

TYPICAL RK70 // RK100

CORDLESS ROUND KNIFE FOR CUTTING FABRIC IN THE CLOTHING AND LEATHER INDUSTRY

» Round knife
» Blade diameter **RK70**/70 mm, **RK100**/100 mm, **RK125**/125 mm
» Rotating speed **RK70**/1.800 r/min, **RK100-RK125**/ 800 r/min
» Battery Li-Ion 4.5 Ah (**RK70-RK100**), Li-Ion 5.0 Ah (**RK125**)
» 1 Replacement battery Li-Ion 2.2 Ah (small) (**RK70-RK100**)
» 1 Replacement battery Li-Ion 5.0 Ah (**RK125**)
» Cutting capacity max. **RK70**/25 mm, **RK100**/30 mm, **RK125**/42 mm
» Flexible usage for a variety of applications
» Power display
» Knife grinding device for sharpening knife
» Lower knife
» Blade shape OCTAGON
» 1 Round knife
» 1 Spare round knife included
» Charging station
» Battery voltage 10.8 V (Max. 12V)
» Power 160 W

AKKU-UNIVERSAL-RUNDMESSER ZUM SCHNEIDEN VON STOFF, LEDER UND PVC, IN DER BEKLEIDUNGS- UND LEDERINDUSTRIE

» Akku-Rundmesser
» Klingen-Durchmesser **RK70**/70 mm, **RK100**/100 mm, **RK125**/125 mm
» Drehzahl **RK70**/1.800 r/min, **RK100-RK125**/ 800 r/min
» Akku Li-Ion 4.5 Ah (**RK70-RK100**), Li-Ion 5.0 Ah (**RK125**)
» 1 Ersatz-Akku Li-Ion 2.2 Ah (small) (**RK70-RK100**)
» 1 Ersatz-Akku Li-Ion 5.0 Ah (**RK125**)
» Schnittkapazität max. **RK70**/25 mm, **RK100**/30 mm, **RK125**/42 mm
» Handliche Form für große Anwendungsvielfalt
» Betriebszustandsanzeige
» Messerschleifeinrichtung
» Gegenmesser
» Klingenform OCTAGON
» 1 Rundmesser
» 1 zusätzliches Ersatzmesser
» Ladestation
» Akkuspannung 10.8 V (Max. 12V)
» Leistung 160 W

TYPICAL RK125

	MAX					WATT		LMH
RK70	1.800	25	70	Octagon	10.8V (Max. 12V)	160	330	L/M
RK100	800	30	100				280	
RK125		42	125				290	
	1/min	mm	mm					mm

FIELD OF APPLICATIONS // TYPISCHER EINSATZBEREICH

SYMBOLS
SYMBOLE

MAX. SPEED
MAX. GESCHWINDIGKEIT

DROP FEED
UNTERTRANSPORT

DROP AND NEEDLE FEED
UNTER- UND NADELTRANSPORT

X-FEED
NADELTRANSPORT & ALTERNIERENDER UNTER-TRANSPORT

DIFFERENTIAL DROP FEED
DIFFERENTIAL-UNTERTRANSPORT

ALTERNATING TOP AND BOTTOM FEED
UNTER-, ALTERNIERENDER OBERTRANSPORT

TRIPLE TRANSPORT
3-FACH-TRANSPORT

WHEEL FEED AND DRIVEN ROLLER PRESSER
ROLL- UND SCHIEBRADTRANSPORT

WHEEL FEED, DRIVEN ROLLER PRESSER AND NEEDLE FEED
ROLL-, SCHIEBRAD- UND NADELTRANSPORT

PULLER TRANSPORT SYSTEM
WALZENTRANSPORT-SYSTEM

MAX. STITCH LENGTH
MAX. STICHLÄNGE

NEEDLE GAUGE
NADELABSTAND

NUMBER OF NEEDLE
NADELANZAHL

NEEDLE SYSTEM
NADELSYSTEM

NEEDLE SIZE
NADELSTÄRKE

NEEDLE BAR STROKE
NADELSTANGENHUB

THREAD TRIMMER
FADENSCHNEIDER

VERTICAL HOOK
VERTIKAL-GREIFER

HORIZONTAL HOOK
HORIZONTAL-GREIFER

CHAIN STITCH LOOPER
KETTENSTICH-GREIFER

SHUTTLE HOOK
CB-GREIFER

BARELL HOOK
BARELL-GREIFER

THREAD THICKNESS
FADENSTÄRKE

NUMBER OF THREAD
ANZAHL DER FÄDEN

STITCH TYPE - LOCKSTITCH
STICHTYP - STEPPSTICH

STITCH TYPE - CHAIN STITCH
STICHTYP - KETTENSTICH

EDGE TRIMMER DRIVEN FROM TOP
KANTENSCHNEIDER VON OBEN ANGETRIEBEN

EDGE TRIMMER DRIVEN FROM BELOW
KANTENSCHNEIDER VON UNTEN ANGETRIEBEN

CLEARANCE UNDER SEWING FEET
DURCHGANGSRAUM UNTER NÄHFÜSSEN

CLEARANCE UNDER ROLLER WHEEL
DURCHGANGSRAUM UNTER ROLLFUSS

AUTOMATIC PRESSER FOOT LIFT
AUTOMATISCHE PRESSERFUSSLÜFTUNG

AUTOMATIC ROLLER WHEEL LIFT
AUTOMATISCHE ROLLFUSSLÜFTUNG

AUTOMATIC BACK TACK
AUTOMATISCHE VERRIEGLUNGSEINHEIT

FOOT LIFT BAR TACKER
HÜPFERFUSS-HÖHE

THREAD WIPER
FADENWISCHER

NO SKIPT
FEHLSTICHEINRICHTUNG

WIDTH SEAM
SAUMBREITE

MAX ZIG ZAG WIDTH
MAX ZICKZACK-BREITE

STITCH WIDTH (FACTORY SETTING)
STICHBREITE (WERKSEINSTELLUNG)

EYELET BUTTON HOLE LENGTH
LÄNGE DES AUGENKNOPFLOCHS

BUTTON HOLE LENGTH
KNOPFLOCHLÄNGE

TAPPER BAR LENGTH
KEGELRIEGELLÄNGE

BUTTON CLAMP LENGTH
LÄNGE DER KNOPFKLAMMER

CUTTING BOCK
SCHNEIDBLOCK

WORK CLAMP HEIGHT
HÖHE DER ARBEITSKLAMMER

BUTTON SEWER / STANDARD
KNOPFANNÄHER / STANDARD

BUTTON SEWER / SHARK BUTTON
KNOPFANNÄHER / ÖSENKNOPF

SEWING AREA
NÄHFELD-GRÖSSE

DIRECT DRIVE
DIREKT-ANTRIEB

CLEAR WORKSPACE
DURCHGANGSRAUM

MATERIAL THICKNESS
MATERIALSTÄRKE

COMPRESSED AIR REQUIRED
DRUCKLUFT NOTWENDIG

WATTAGE
WATTZAHL

MAX. CUTTING CAPACITY
MAX. SCHNITTLEISTUNG

BLADE DIAMETER
KLINGEN-DURCHMESSER

BATTERY VOLTAGE
BATTERIESPANNUNG

NOTES
NOTIZEN

VETRON TYPICAL EUROPE GmbH
Clara-Immerwahr-Str. 6
67661 Kaiserslautern / Germany
Phone +49 (0)6301 320 75 - 0
Fax +49 (0)6301 320 75 - 11

E-Mail sales@vetrontypical.com
Web www.vetrontypical.com

TYPICAL CATALOG en/de 02/2023